명품 주차 설비! 완벽한 시공!

Master Parking System

주식회사 태성이앤지

늘어나는 **자동차!**
부족한 **주차공간!**

자주식으로는 한계가 있습니다.
*Master Parking System*으로 해결하십시오!

건물의 가치도 높아집니다.

아직도 불안하신가요 ?

태성이앤지 명인들의
숙련된 기술이 탄생시킨 명품 주차설비,
Master Parking System은
안전하고 효율적으로 주차공간을 만들어 드립니다.

안전 최우선 ! 명품 설치기술

주차설비의 최종품질 및 내구성 확보는 설치현장에서의 시공기술이 좌우합니다.
철저한 공정 및 위험분석을 통해 안전작업 절차를 수립하고 품질확보에 최선을 다 합니다.

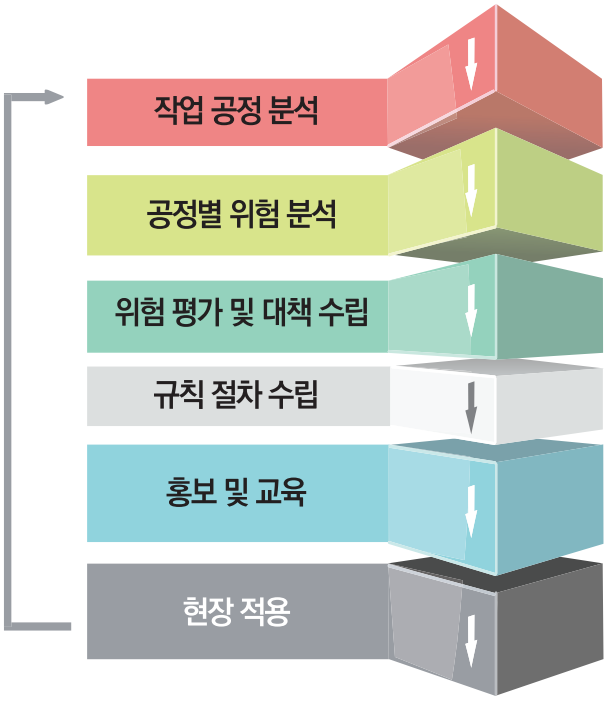

체계적인 유지보수 시스템

체계적이고 꼼꼼한 점검을 통해 설비의 최적 상태를 유지 합니다.

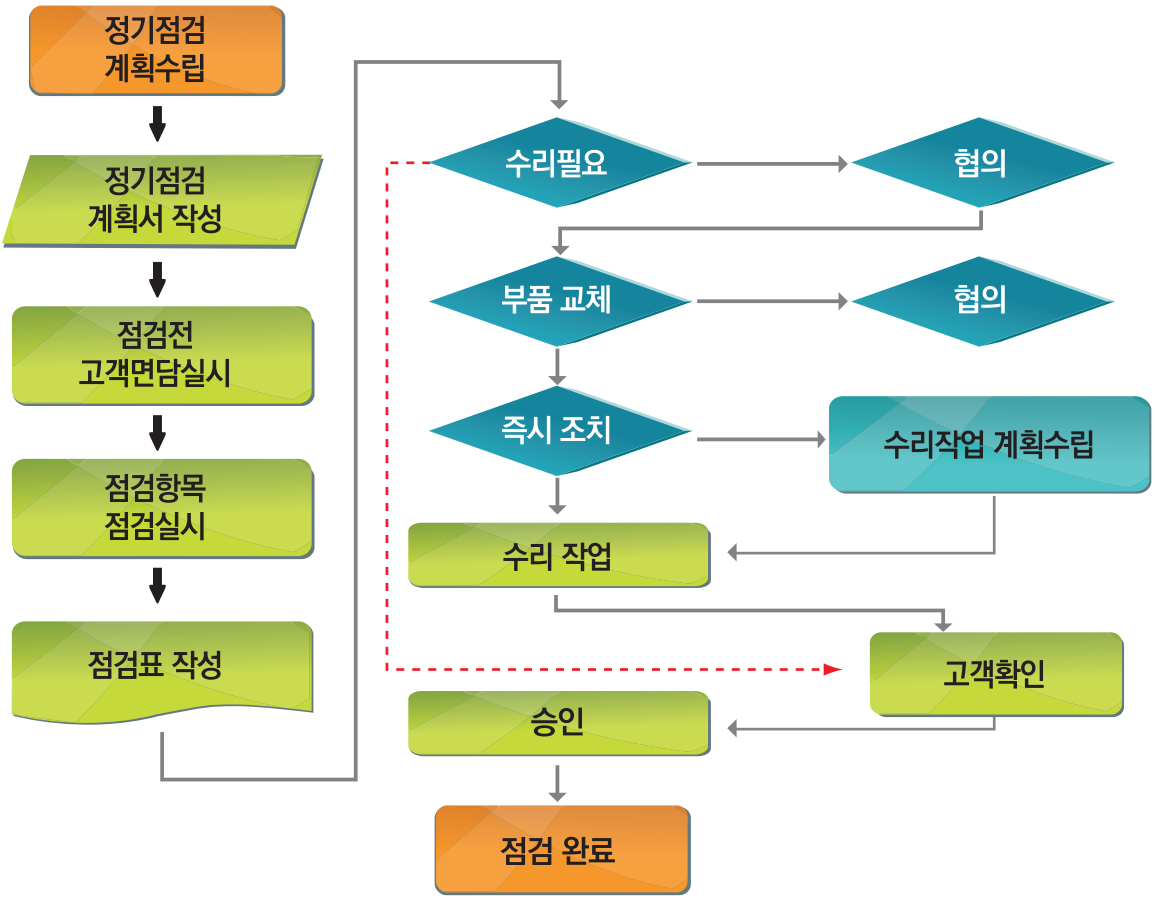

Remodeling 공사

기존에 설치되어 있는 주차설비도 현대화 공사, 대형화 공사를 통해 좀 더 안전하고 편리한 설비로 다시 탄생할 수 있습니다.

01 OPTIONS 안정적 설비운영

02 OPTIONS 주차효율 향상

03 OPTIONS 자산가치 상승

04 OPTIONS 수익창출

주) 전화 한통이면 무료 진단 및 해법을 제안해 드립니다.(070-4632-4913)

다양함의 Master Parking System이 설계 의도에 맞는 Layout을 제공합니다.

지하공간을 활용하는 경우

다층순환식 / Square Park

- ▶ 중소형 빌딩의 지하공간 활용
- ▶ 주차대수 30대 이하에 적용
- ▶ 2단 ~ 6단 구성가능

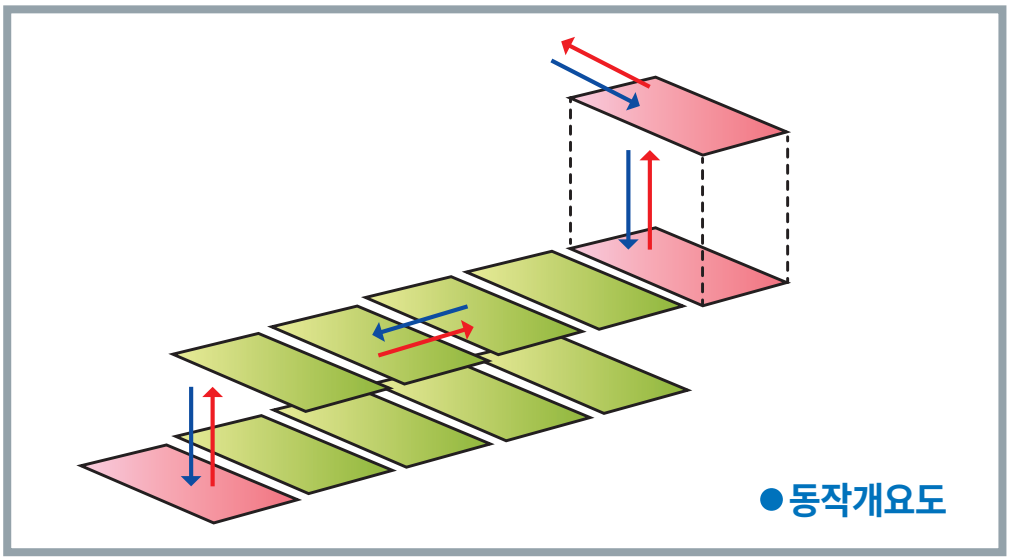

■ 분 류

· 상부 승입식 (단부)
· 상부 승입식 (중간)
· 직접 승입식

평면왕복식 / Cart Park

- ▶ 중대형 빌딩의 지하공간 활용
- ▶ 주차대수 30대~70대에 적용
- ▶ 1단 ~ 6단 구성가능

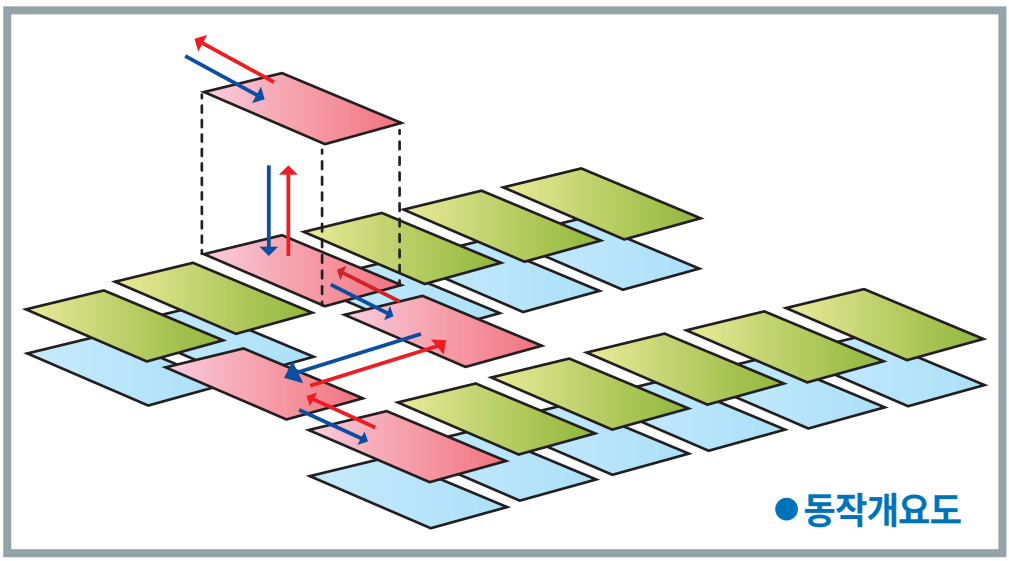

■ 분 류

· 세로수용형
· 가로수용형

지상공간을 활용하는 경우

엘리베이터식 / Elevator Park

- ▶ 빌딩의 지상공간 활용
- ▶ 주차대수 20대 ~ 70대에 적용
- ▶ 건물내장형/독립철탑형

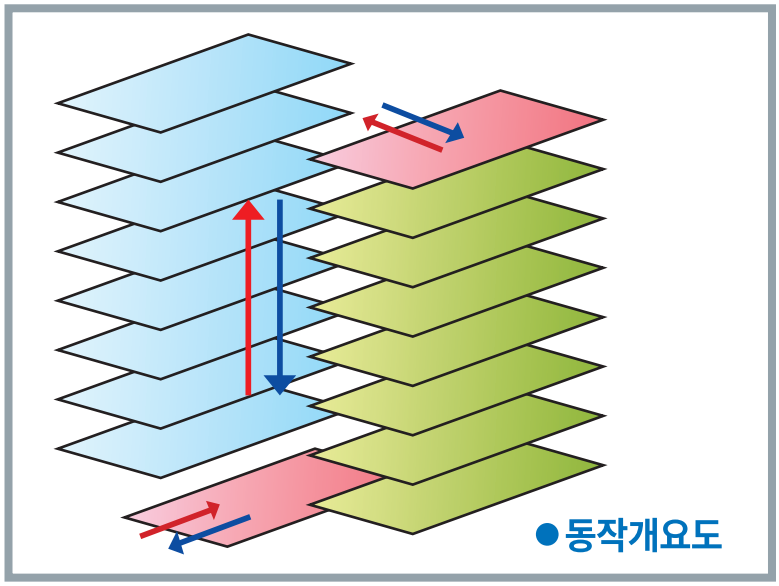

■ 분 류

· 하부 승입식
· 중간 승입식
· 상부 승입식

승강횡행식 / Floor Park

- ▶ 빌딩의 지상공간 활용
- ▶ 자주식과 기계식의 중간형태

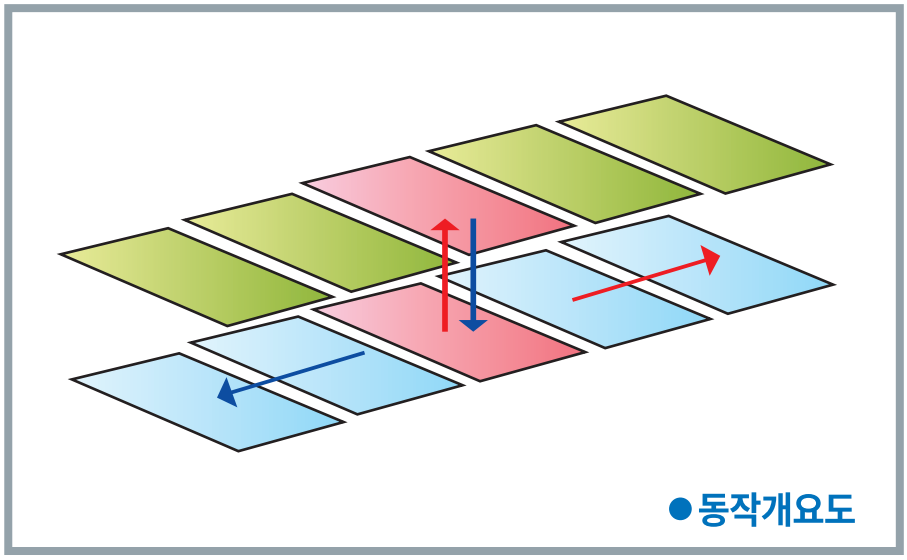

■ 분 류

· 2단식
· 3단식
· 다단식(3~6단식)

다층순환식 | Square Park

_ 주로 중소형 빌딩의 지하공간을 활용하는 형식으로 소규모에 적합합니다.

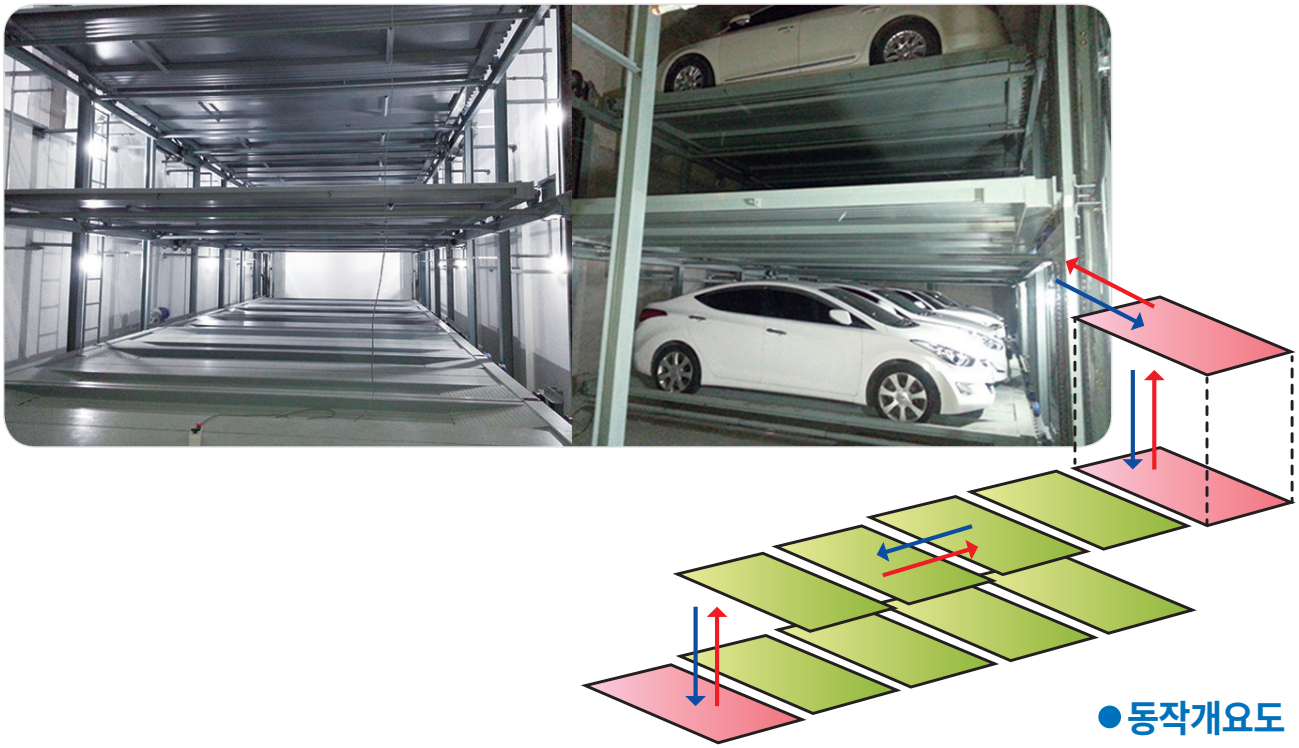

● 동작개요도

특장점

- 대지 형상에 맞게 주차 단수와 열수를 조정하여 배치할 수 있습니다.
- 출입구는 설비의 끝 부분, 중간 또는 중간 단에도 구성할 수 있습니다.
- 수용대수는 1기에 10~30대가 입출고 효율이 좋습니다.
- 리프트 상부 또는 하부에 방향전환장치를 내장하면 전진 입출고가 가능하여 안전하고 편리합니다.

표준사양

구 분		G90 급	그랜저급
수용차 치수		길이 5,205 X 폭 2,100 X 높이 1,550	길이 5,050 X 폭 2,050 X 높이 1,550
수용차 중량		2,200kg	1,850kg
전원 / 용량		AC3상 220V,380V 60Hz / 40KVA	AC3상 220V, 380V 60Hz / 30KVA
승강	모터	15kW	11kW
	속도	17m/min	
횡행	모터	5.5kW / 3.7kW	
	속도	20m/min	

주) 수용차 폭은 Side Mirror 포함치수 입니다.
전화 한 통이면 무료 기술자문 및 Shop Drawing을 제공해 드립니다. (☎ 070-4632-4913)

다층순환식 / 상부승입식 / 단부승입형

_ 출입구가 상부 끝 부분에 있으면서 방향전환장치가 내부에 없는 형식입니다.

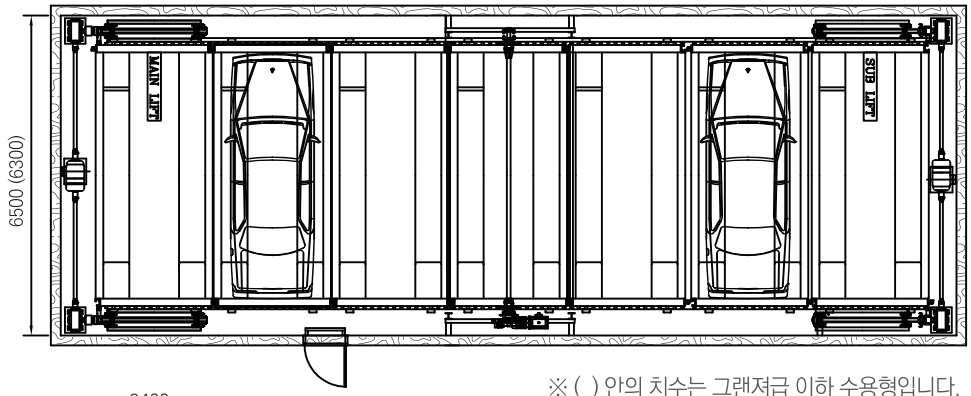

※ ( ) 안의 치수는 그랜져급 이하 수용형입니다.

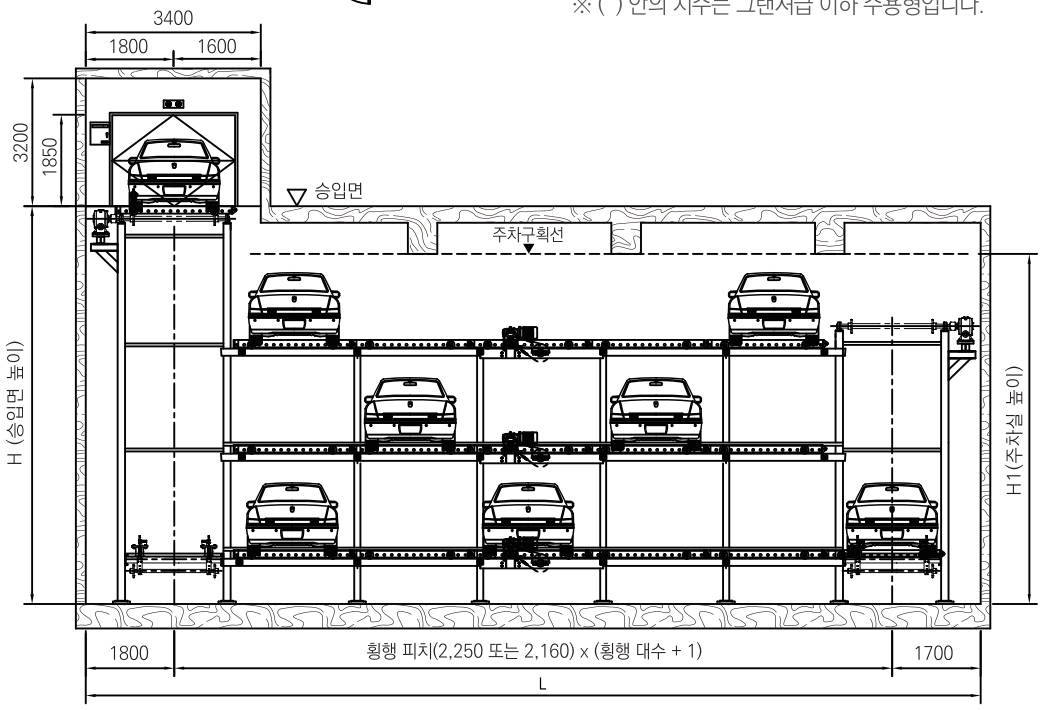

표준치수표

(단위 : 대, mm)

수용대수			길이 / L		높 이 / H		
2단식	3단식	4단식	G90급	그랜져급	2단식	3단식	4단식
6	8	10	10,250	9,980			
8	11	14	12,500	12,140	H1 : 4,200이상	H1 : 6,100이상	H1 : 8,000이상
10	14	18	14,750	14,300	H : 4,900	H : 7,000	H : 8,900
12	17	22	17,000	16,460	5,100	7,660	9,450
14	20	26	19,250	18,620	5,820	7,950	9,840
16	23	30	21,500	20,780	6,050	8,580	10,360
18	26	34	23,750	22,940	6,740	8,900	10,800
20	29	38	26,000	25,100	7,000	9,500	11,280
22	32		28,250	27,260	7,660	9,840	11,750
24			30,500	29,420			

주) 다음의 사항인 경우 당사로 문의 바랍니다. (☎ 070-4632-4913)
: 上記이외의 단수,대수인 경우 / 비표준 치수인 경우 / RV형 수용인 경우

다층순환식 / 상부승입식 / 단부승입형_방향전환장치 내장

_ 출입구가 상부 끝 부분에 있으면서 방향전환장치를 리프트 상부에 내장한 형식입니다.

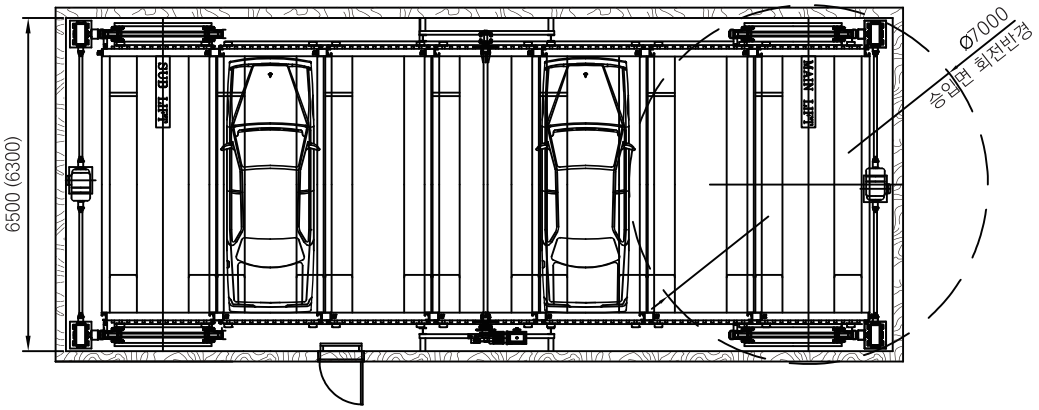

※ ( ) 안의 치수는 그랜져급 이하 수용형입니다.

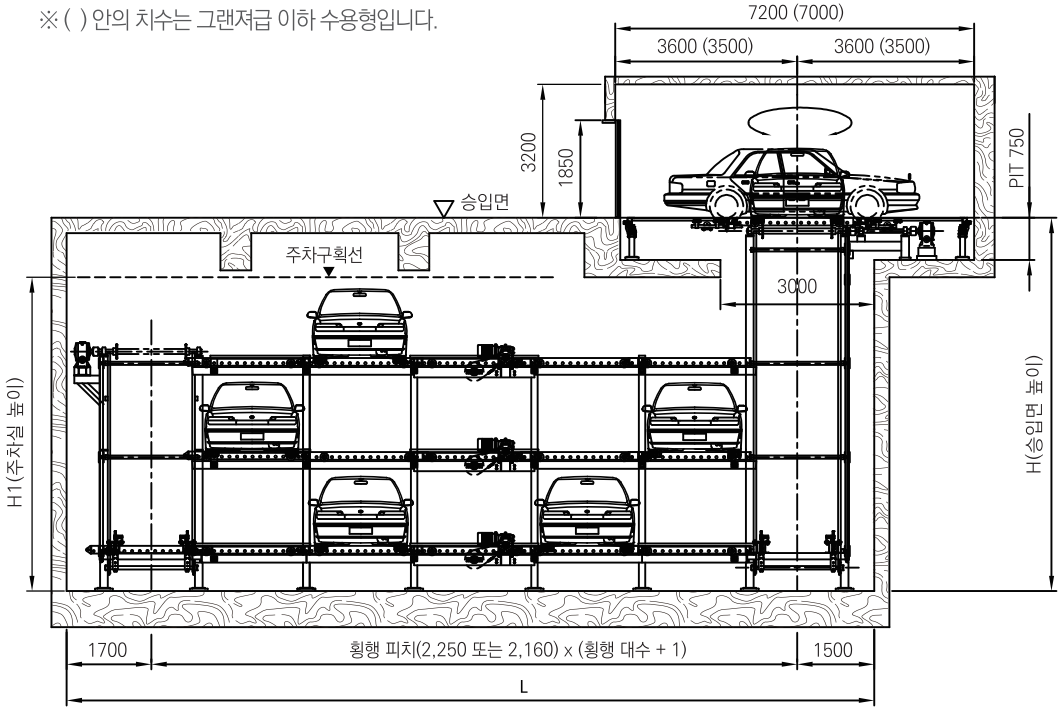

표준치수표

(단위 : 대, mm)

수용대수			길이 / L		높 이 / H		
2단식	3단식	4단식	G90급	그랜져급	2단식	3단식	4단식
6	8	10	9,950	9,680			
8	11	14	12,200	11,840	H1 : 4,200이상	H1 : 6,100이상	H1 : 8,000이상
10	14	18	14,450	14,000			
12	17	22	16,700	16,160	H : 5,100	H : 7,000	H : 8,900
14	20	26	18,950	18,320	5,820	7,660	9,450
16	23	30	21,200	20,480	6,050	7,950	9,840
18	26	34	23,450	22,620	6,740	8,580	10,360
20	29		25,700	24,800	7,000	8,900	10,800
22			27,950	26,960	7,660	9,500	11,280
24			30,200	29,120	7,950	9,840	11,750

주) 다음의 사항인 경우 당사로 문의 바랍니다. (☎ 070-4632-4913)
: 上記이외의 단수,대수인 경우 / 비표준 치수인 경우 / RV형 수용인 경우

다층순환식 / 상부승입식 / 단부승입형_방향전환장치 내장(하부)

_ 출입구가 상부 끝 부분에 있으면서 방향전환장치를 리프트 하부에 내장한 형식입니다.

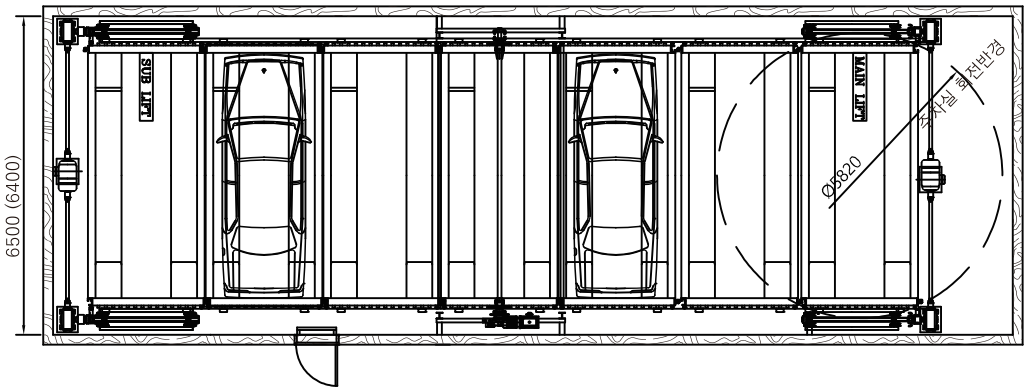

※ ( ) 안의 치수는 그랜져급 이하 수용형입니다.

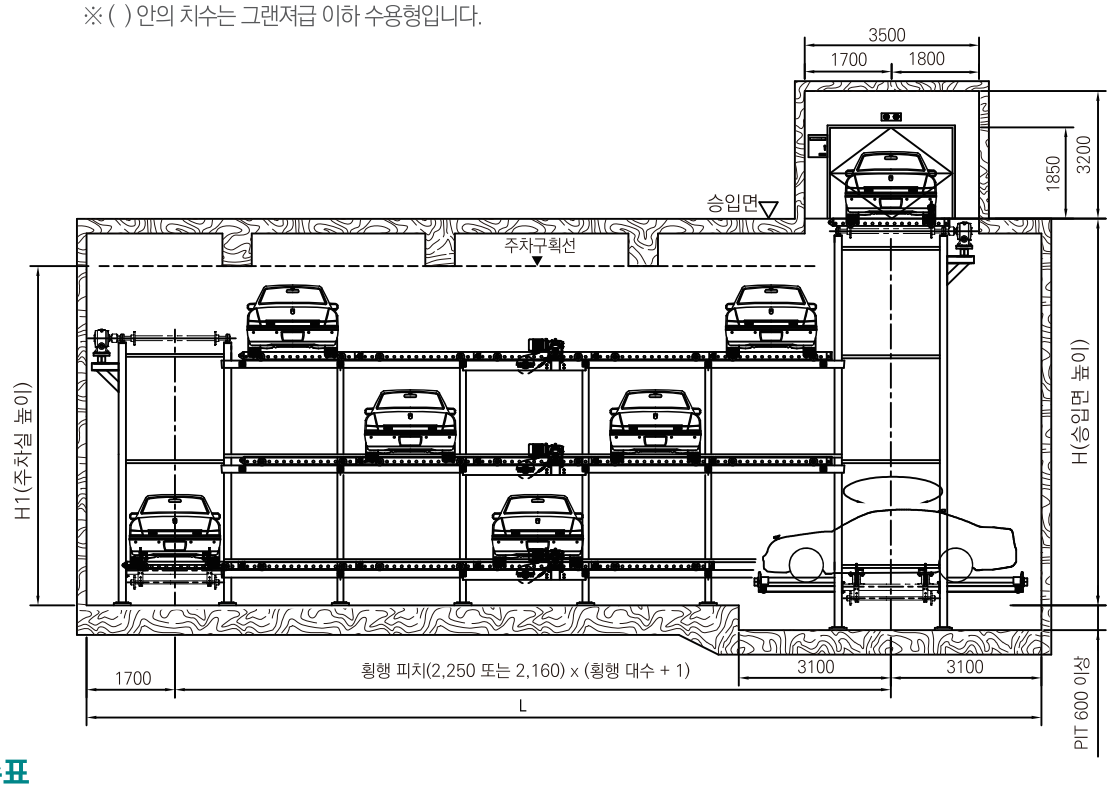

표준치수표

(단위 : 대, mm)

수용대수			길이 / L		높 이 / H		
2단식	3단식	4단식	G90급	그랜져급	2단식	3단식	4단식
6	8	10	11,550	11,280			
8	11	14	13,800	13,440	H1 : 4,200이상	H1 : 6,100이상	H1 : 8,000이상
10	14	18	16,050	15,600	H : 4,900	H : 7,000	H : 8,900
12	17	22	18,300	17,760	5,100	7,660	9,450
14	20	26	20,550	19,920	5,820	7,950	9,840
16	23	30	22,800	22,080	6,050	8,580	10,360
18	26	34	25,050	24,240	6,740	8,900	10,800
20	29		27,300	26,400	7,000	9,500	11,280
22			29,550	28,560	7,660	9,840	11,750
24			31,800	30,720			

주) 다음의 사항인 경우 당사로 문의 바랍니다. (☎ 070-4632-4913)
: 上記이외의 단수,대수인 경우 / 비표준 치수인 경우 / RV형 수용인 경우

다층순환식 / 상부승입식 / 중간승입형

_ 출입구가 상부 중간에 있는 형식으로 상부에 방향 전환장치 내장(10Page참조)도 가능합니다.

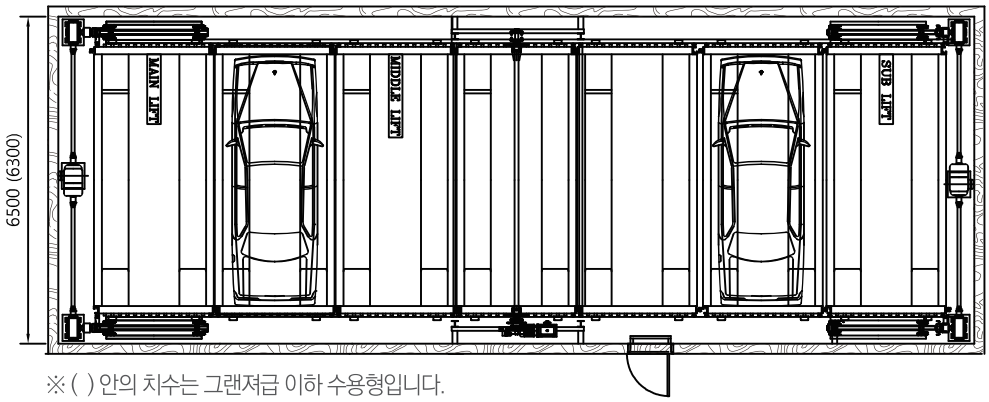

※( ) 안의 치수는 그랜져급 이하 수용형입니다.

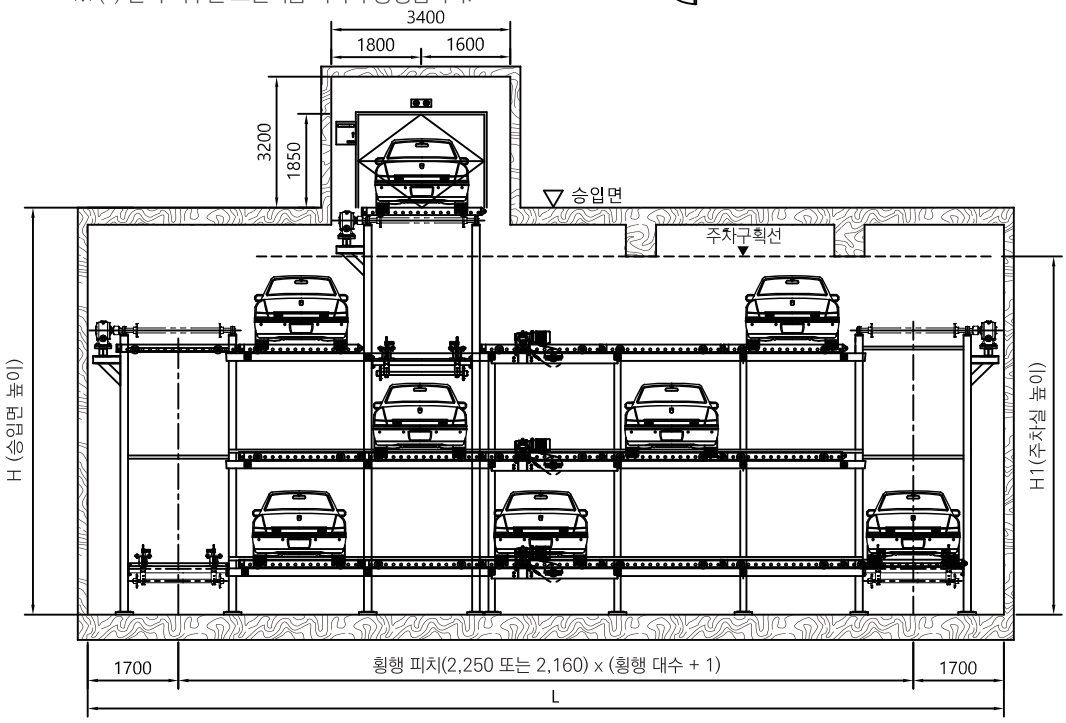

표준치수표

(단위 : 대, mm)

수용대수			길이 / L		높 이 / H		
2단식	3단식	4단식	G90급	그랜져급	2단식	3단식	4단식
6	8	10	10,150	9,880			
8	11	14	12,400	12,040			
10	14	18	14,650	14,200			
12	17	22	16,900	16,360	H1 : 4,200이상	H1 : 6,100이상	H1 : 8,000이상
14	20	26	19,150	18,520			
16	23	30	21,400	20,680	H : 5,100이상	H : 7,000이상	H : 8,900이상
18	26	34	23,650	22,840			
20	29	38	25,900	25,000			
22	32		28,150	27,160			
24			30,400	29,320			

주) 다음의 사항인 경우 당사로 문의 바랍니다. (☎ 070-4632-4913)
: 上記이외의 단수,대수인 경우 / 비표준 치수인 경우 / RV형 수용인 경우

다층순환식 / 직접승입식

_ 출입구가 상부 리프트가 아닌 주차실에 있는 형식으로 각 단 어디에도 출입구 구성이 가능합니다.

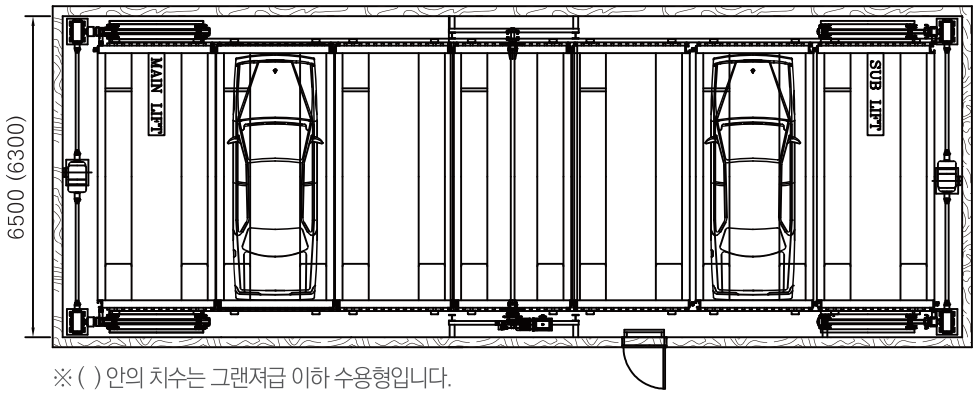

※( ) 안의 치수는 그랜져급 이하 수용형입니다.

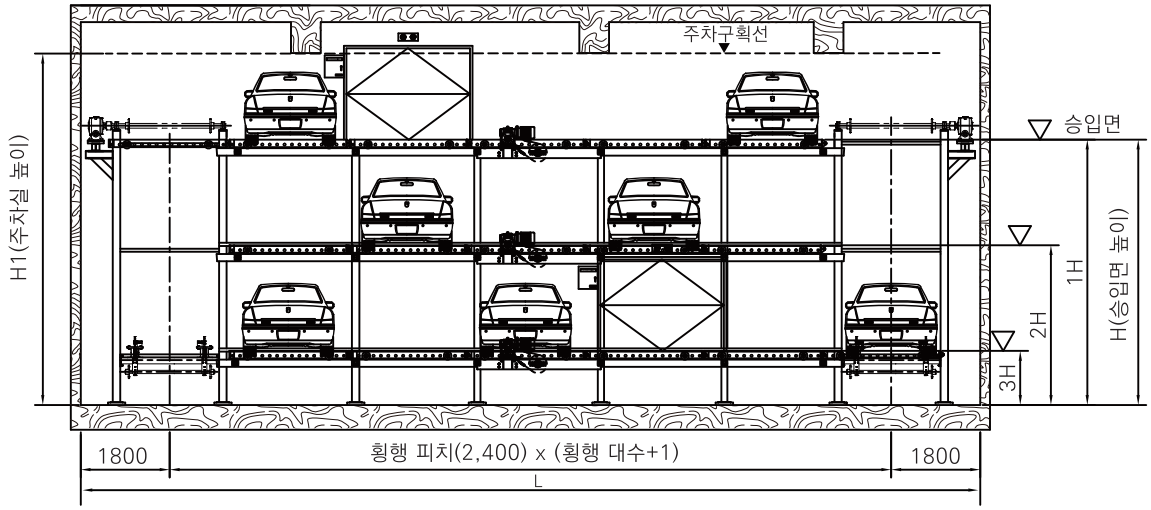

표준치수표

(단위 : 대, mm)

수용대수			길이 / L	높 이 / H		
2단식	3단식	4단식	G90급	2단식	3단식	4단식
6	8	10	10,800	-1단 승입일 경우	- 1단 승입일 경우	- 1단 승입일 경우
8	11	14	13,200	H1 : 5,100 이상	H1 : 7,300 이상	H1 : 9,400 이상
10	14	18	15,600	H : 3,000	H : 5,100	H : 7,200
12	17	22	18,000			- 2단 승입일 경우
14	20	26	20,400	- 2단 승입일 경우	- 2단 승입일 경우	H1 : 8,800 이상
16	23	30	22,800	H1 : 4,600 이상	H1 : 6,700 이상	H : 5,100
18	26	34	25,200	H : 800	H : 3,000	- 3단 승입일 경우
20	29	38	27,600			H1 : 8,800 이상
22	32	42	30,000		- 3단 승입일 경우	H : 3,000
24	35		32,400		H1 : 6,700 이상	- 4단 승입일 경우
26			34,800		H : 800	H1 : 8,800 이상
						H : 800

주) 다음의 사항인 경우 당사로 문의 바랍니다. (☎ 070-4632-4913)
: 上記이외의 단수,대수인 경우 / 비표준 치수인 경우 / RV형 수용인 경우

평면왕복식 | Cart Park

_ 주로 중대형 빌딩의 지하공간을 활용하는 형식으로 대규모에 적합합니다.

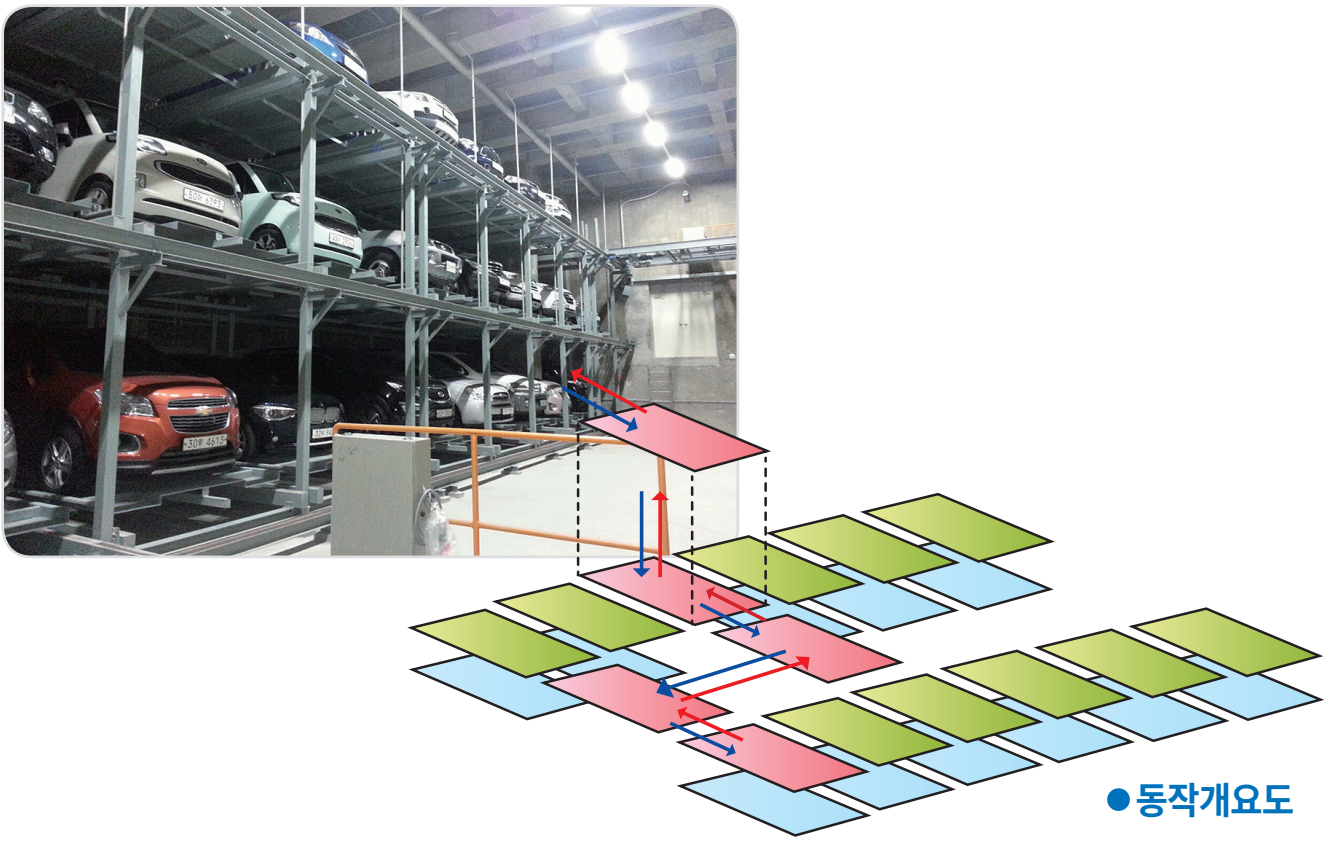

● 동작개요도

특장점

- 대지 형상에 맞게 주차단수와 열수를 조정하여 배치할 수 있습니다.
- 출입구는 설비의 어느 위치에도 구성할 수 있습니다.
- 수용대수는 리프트 1기에 30~70대가 적당하며, 리프트와 대차(Cart)의 배치에 따라 원하는 만큼의 주차대수를 확보할 수 있습니다.
- 리프트 또는 대차에 방향전환장치를 내장하면 전진 입출고가 가능하여 안전하고 편리합니다.

표준사양

구 분		G90 급	그랜져급
수용차 치수		길이 5,205 X 폭 2,100 X 높이 1,550	길이 5,050 X 폭 2,050 X 높이 1,550
수용차 중량		2,200kg	1,850kg
전원 / 용량		AC3상 220V, 380V 60Hz / 40~50KVA	
승강	모터	22kW / 30kW	
	속도	60 ~ 90 m/min	
주행 횡행	모터	주행 1.5kW*2EA/대차당 , 횡행 1.5kW*2EA/대차당	
	속도	주행 60~90m/min , 횡행 30~50m/min	

주) 수용차 폭은 Side Mirror 포함치수 입니다.
전화 한 통이면 무료 기술자문 및 Shop Drawing을 제공해 드립니다. (☎ 070-4632-4913)

평면왕복식 / 세로수용형(종식)

_ 자동차를 기준으로 종 방향으로 주차 시키는 형식입니다.
_ 리프트에 방향전환장치를 내장할 수도 있습니다.

평면도

(단위 : 대, mm)

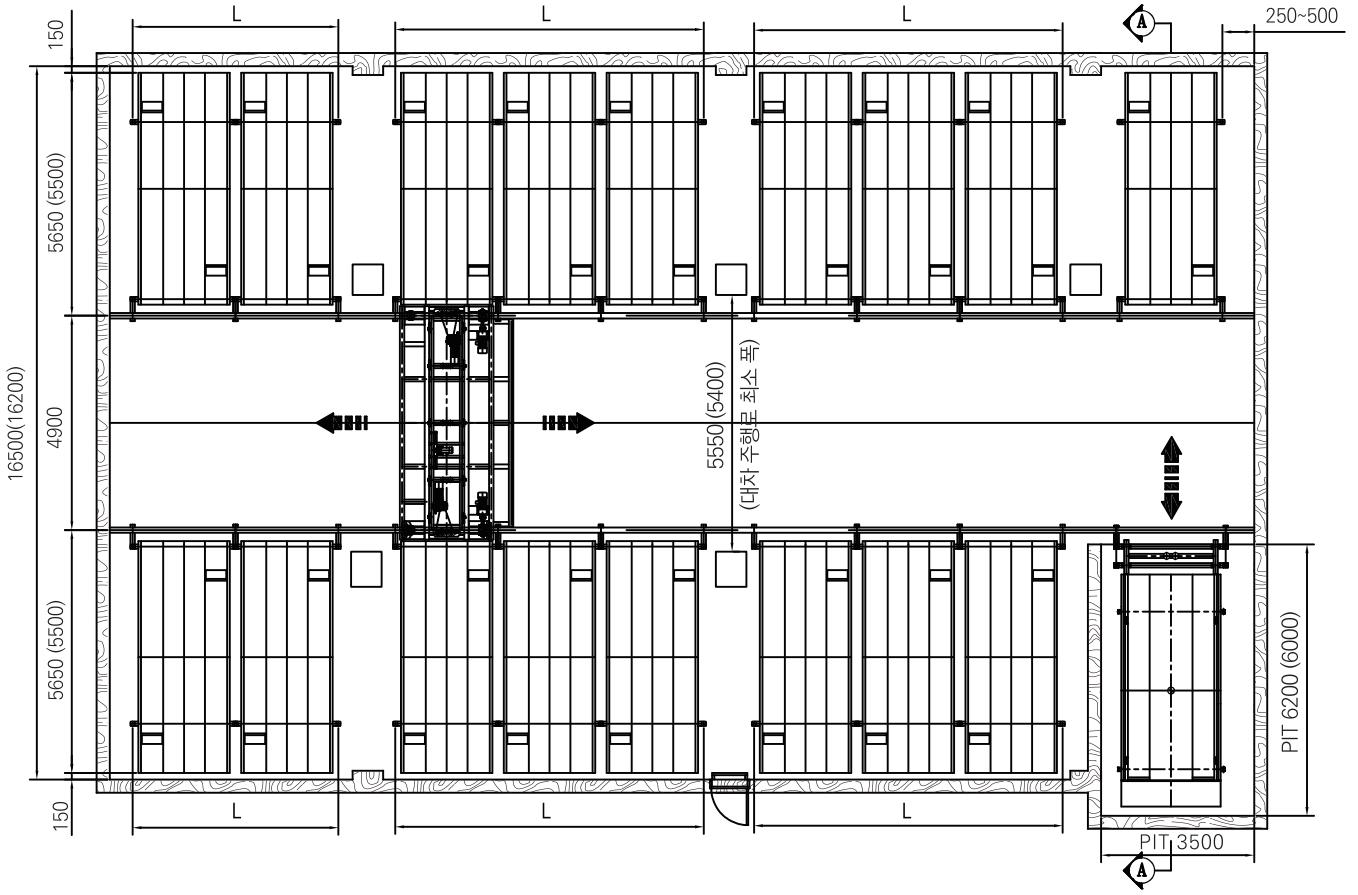

L = 2,350(2,300) x 대수

※ ( ) 안의 치수는 그랜져급 이하 수용형입니다.

단면도 (VIEW A-A)

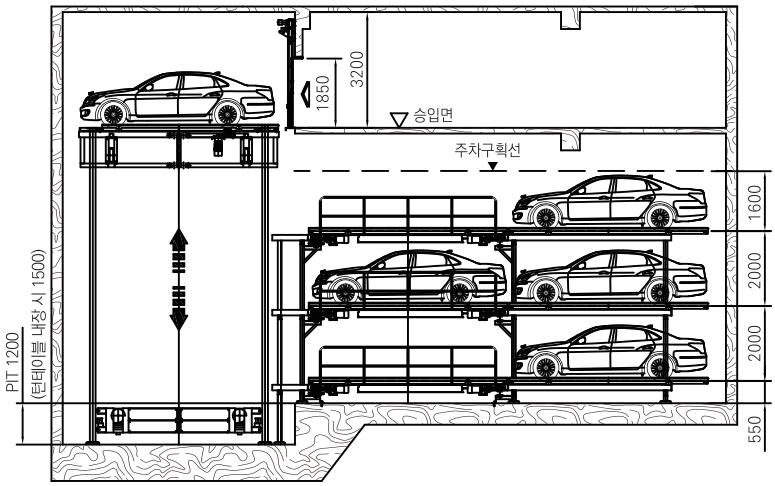

입고층 평면도

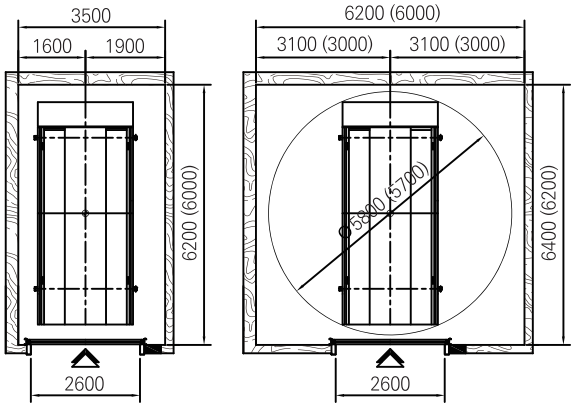

[방향전환장치 내장형]

주) 다음의 사항인 경우 당사로 문의 바랍니다. (☎ 070-4632-4913)
: 上記이외의 단수인 경우 / 비표준 치수인 경우 / RV형 수용인 경우

평면왕복식 / 세로수용형(종식) / 대차 방향전환장치 내장형

_ 방향전환장치를 대차(Cart)에 내장한 형식으로 출입구 층의 공간활용성이 좋습니다.

평면도

(단위 : 대, mm)

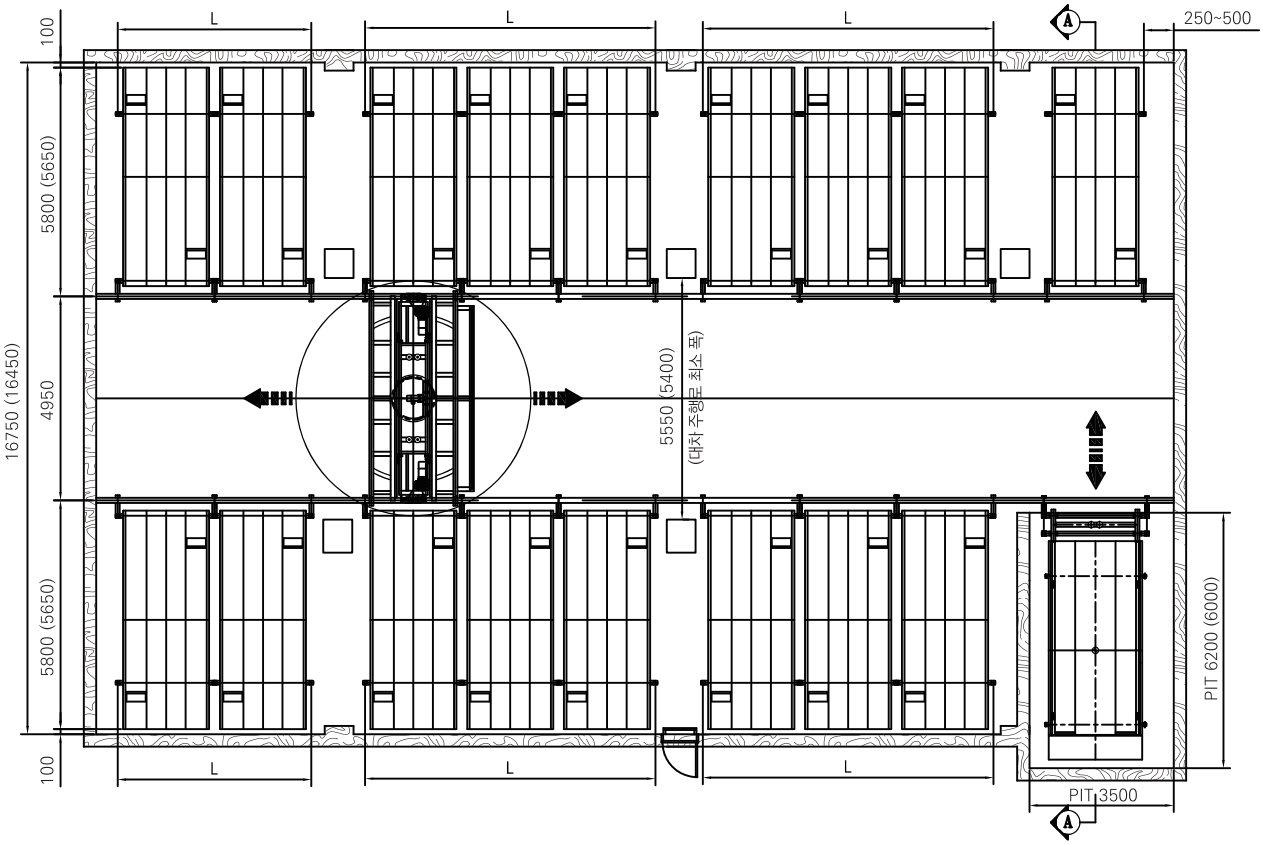

L = 2,350(2,300) x 대수

※( ) 안의 치수는 그랜져급 이하 수용형입니다.

단면도 (VIEW A-A)

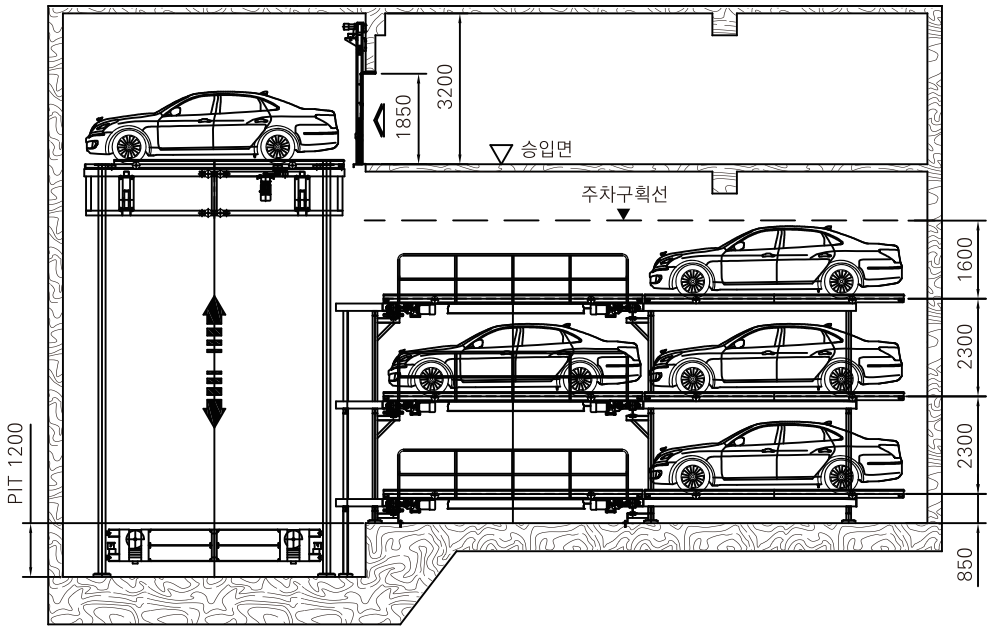

입고층 평면도

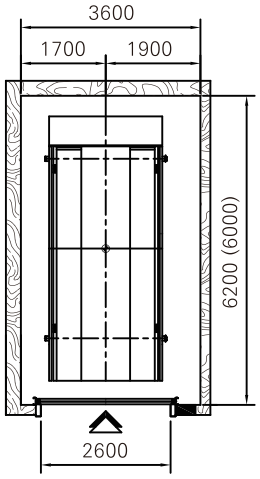

주) 다음의 사항인 경우 당사로 문의 바랍니다. (☎ 070-4632-4913)
: 上記이외의 단수인 경우 / 비표준 치수인 경우 / RV형 수용인 경우

평면왕복식 / 가로수용형(횡식)

_ 자동차를 기준으로 횡 방향으로 주차 시키는 형식입니다.
_ 리프트에 방향전환장치를 내장할 수도 있습니다.

평면도

(단위 : 대, mm)

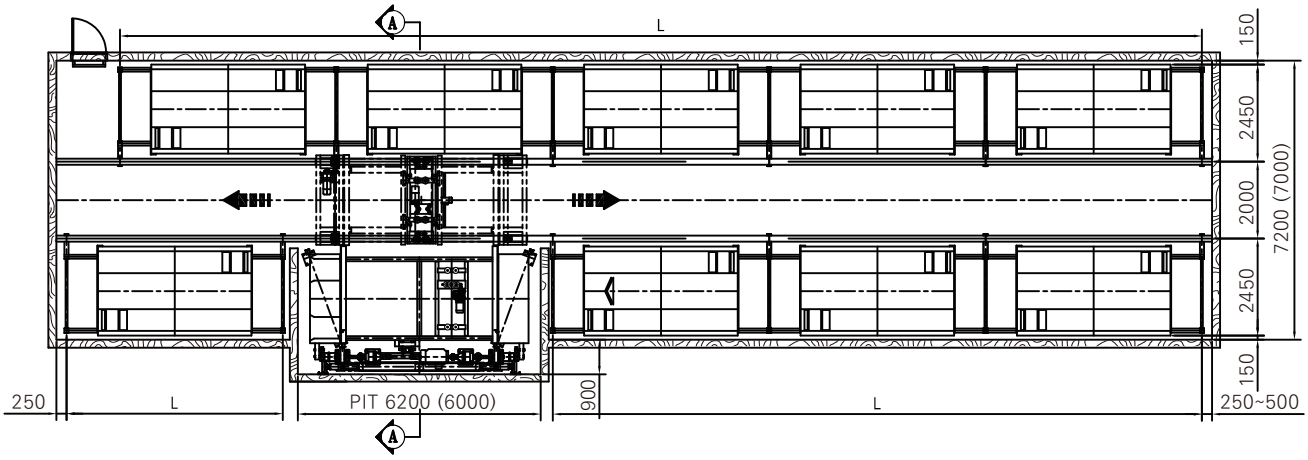

L = 5,500(5,350) x 대수

※( ) 안의 치수는 그랜져급 이하 수용형입니다.

단면도 (VIEW A-A)

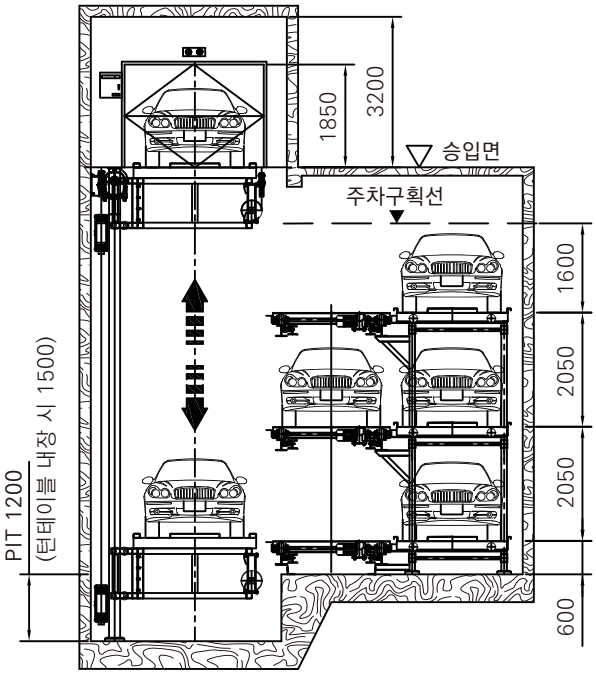

입고층 평면도

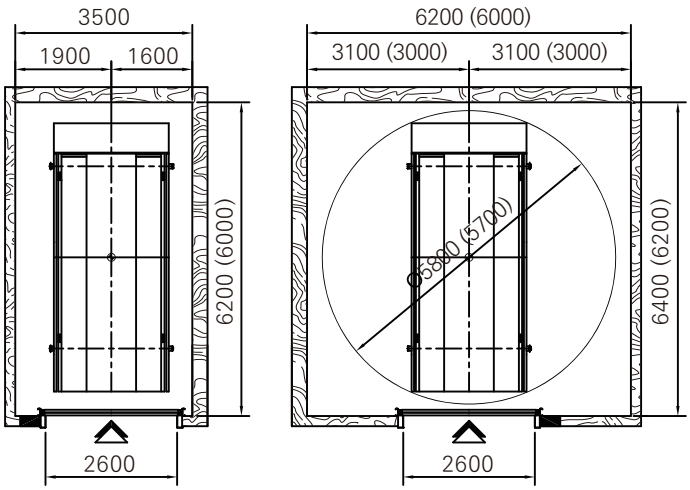

[방향전환장치 내장형]

주) 다음의 사항인 경우 당사로 문의 바랍니다. (☎ 070-4632-4913)
: 上記이외의 단수인 경우 / 비표준 치수인 경우 / RV형 수용인 경우

평면왕복식 / 세로수용형(종식) / 대차 탑재형

_ 리프트에 대차(Cart)를 싣고 승·하강하는 방식입니다.
_ 리프트 또는 대차(Cart)에 방향전환장치를 내장할 수도 있습니다.

평면도

(단위 : 대, mm)

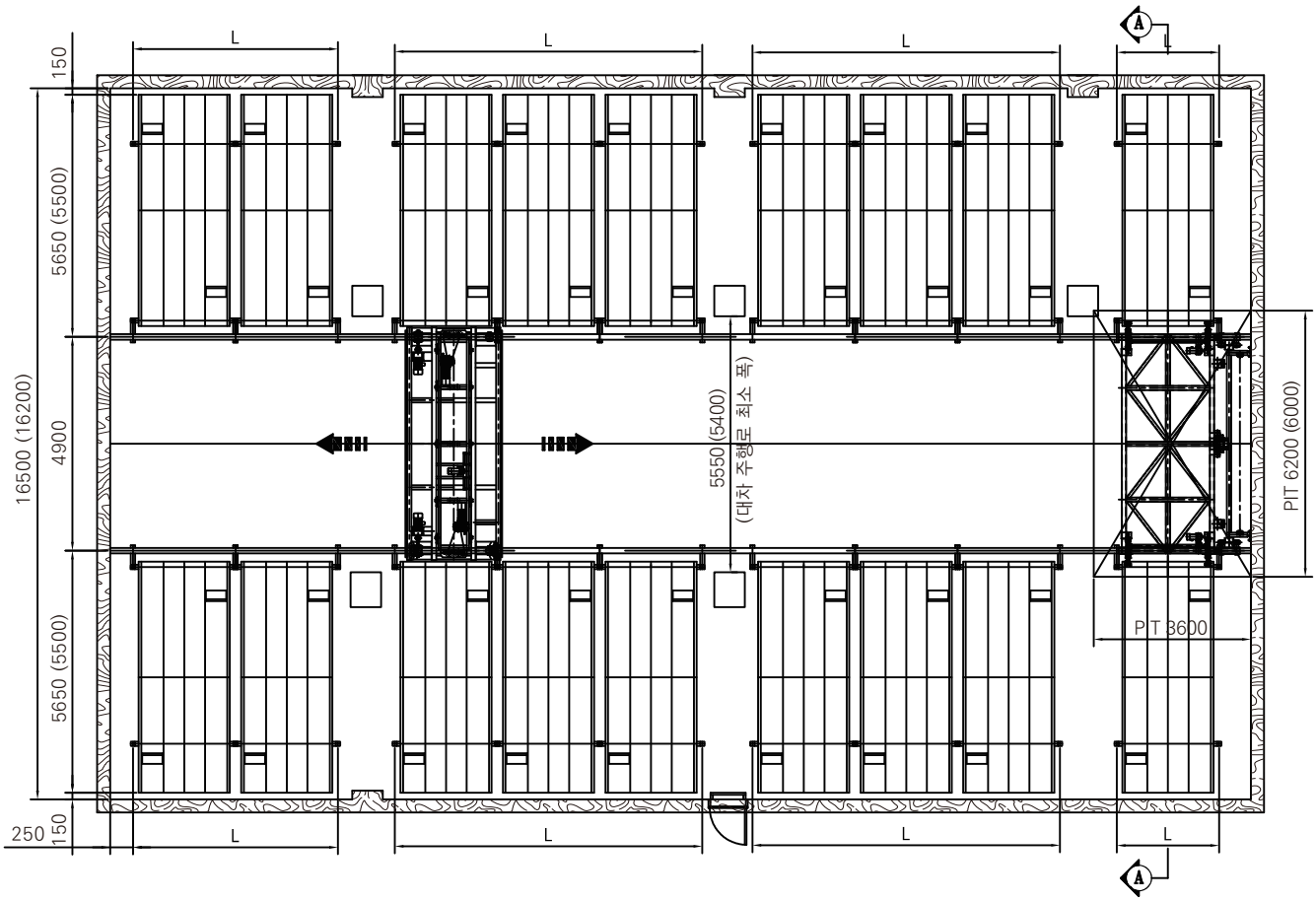

L = 2,350(2,300) x 대수

※ ( ) 안의 치수는 그랜져급 이하 수용형입니다.

단면도 (VIEW A-A)

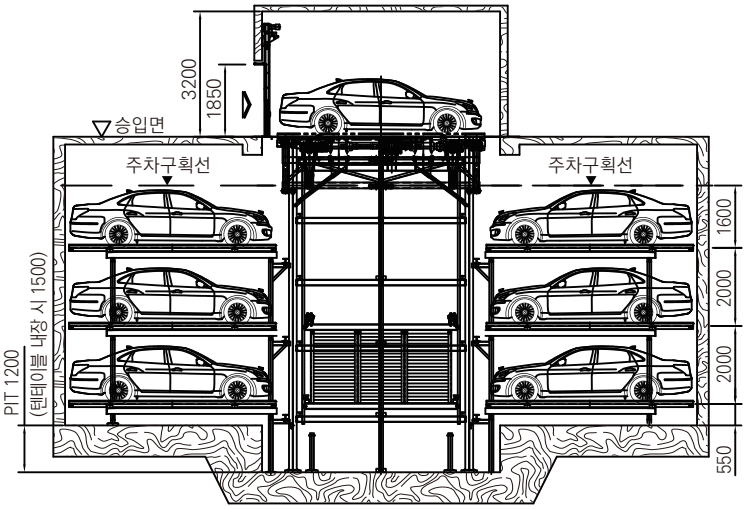

입고층 평면도

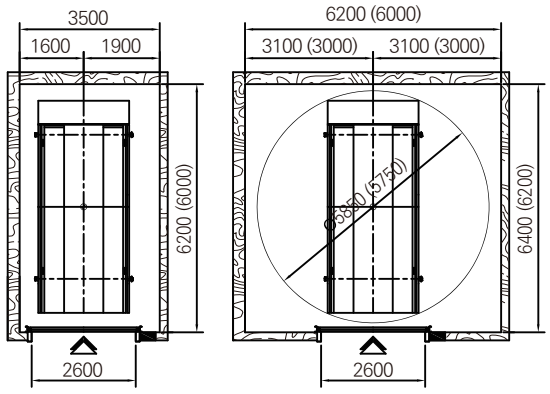

[방향전환장치 내장형]

주) 다음의 사항인 경우 당사로 문의 바랍니다. (☎ 070-4632-4913)
: 上記이외의 단수인 경우 / 비표준 치수인 경우 / RV형 수용인 경우

평면왕복식 / 가로수용형(횡식) / 대차 탑재형

_ 리프트에 대차(Cart)를 싣고 승·하강하는 방식입니다.
_ 리프트에 방향전환장치를 내장할 수도 있습니다.

평면도

(단위 : 대, mm)

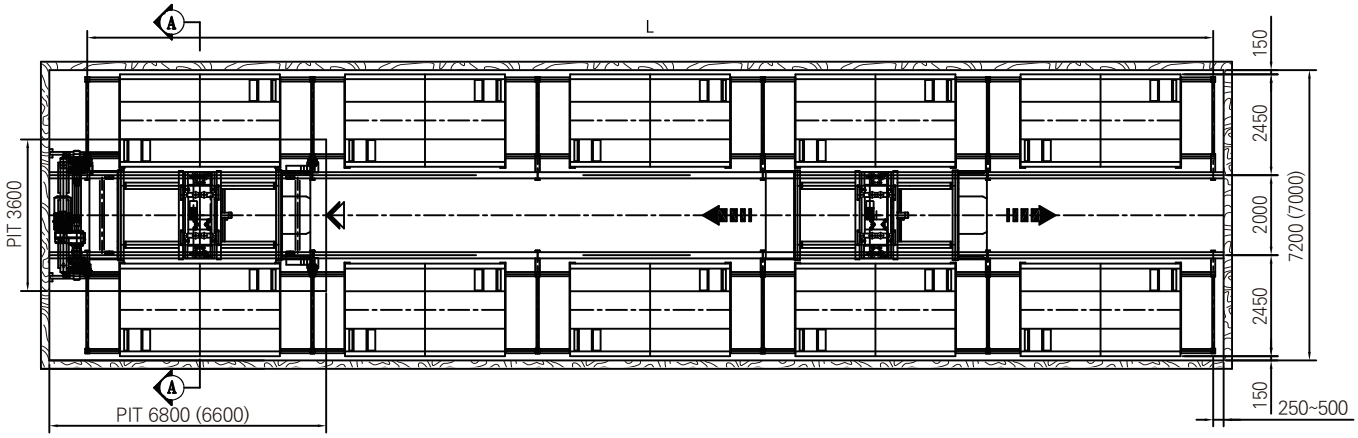

L = 5,500(5,350) x 대수

※( ) 안의 치수는 그랜져급 이하 수용형입니다.

단면도 (VIEW A-A)

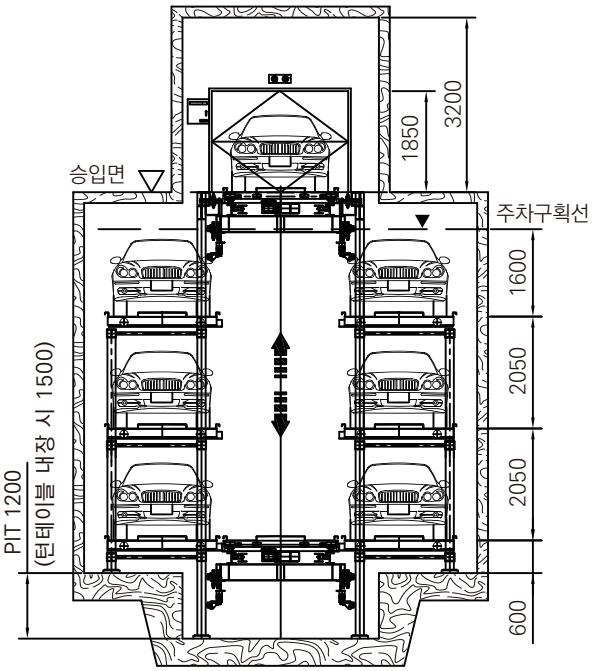

입고층 평면도

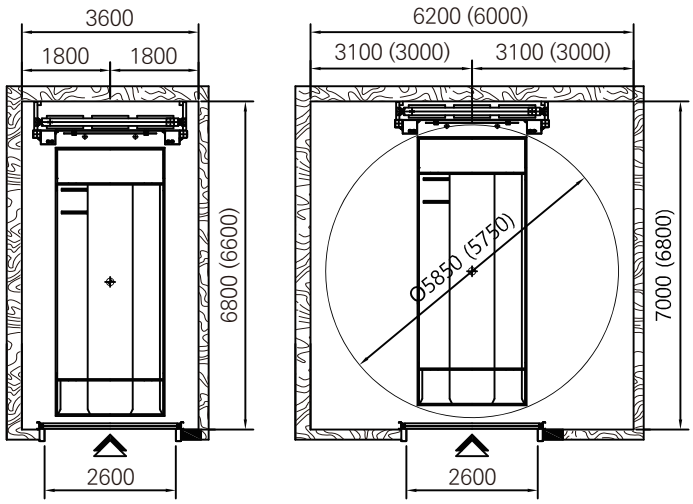

[방향전환장치 내장형]

주) 다음의 사항인 경우 당사로 문의 바랍니다. (☎ 070-4632-4913)
: 上記이외의 단수인 경우 / 비표준 치수인 경우 / RV형 수용인 경우

승강횡행식 | Floor Park

_ 상단의 팔레트는 상하로 승·하강하고 하단의 팔레트는 좌우로 이동하여
하단의 차를 출차하지 않은 상태에서 상단의 차를 출차할 수 있는 시스템입니다.

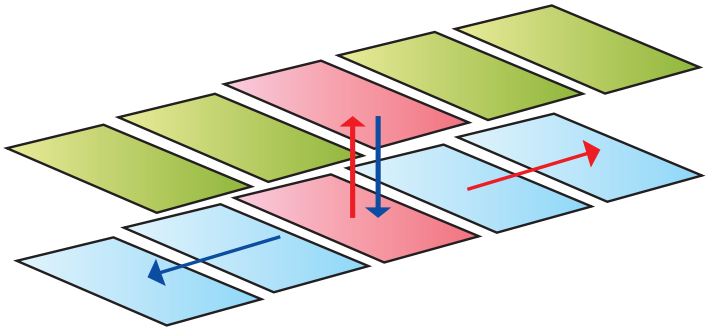

● 동작개요도

특장점

- 대지 형상에 맞게 전·후·좌·우 자유자재로 배치할 수 있습니다.
- 수용대수는 1기에 5~15대가 적당하며, 배치에 따라 원하는 만큼의 주차대수를 확보할 수 있습니다.
- 시스템이 개방되어 있어 유지보수가 용이하나, 안전상 각별한 주의가 요구 됩니다.

표준사양

구 분		G90 급	그랜져급
수용차 치수		길이 5,205 X 폭 2,100 X 높이 1,550	길이 5,050 X 폭 2,050 X 높이 1,550
수용차 중량		2,200kg	1,850kg
전원 / 용량		AC3상 220V,380V 60Hz / 기당 5~15KVA	
승강	모터	2.2kW / 3.7kW	
	속도	3 ~ 5 m/min	
횡행	모터	0.2kW / 0.4kW	
	속도	6 ~ 8m/min	

주) 수용차 폭은 Side Mirror 포함치수 입니다.
전화 한 통이면 무료 기술자문 및 Shop Drawing을 제공해 드립니다. (☎ 070-4632-4913)

승강횡행식 / 2단식 / 지상형

_ 지상주차장에 2단식으로 설치하며 2,3중렬로 배치하여 설치할 수도 있습니다.
_ 옥외에 설치할 경우에는 준공 후 지붕시설 설치를 권고드립니다.

정면도

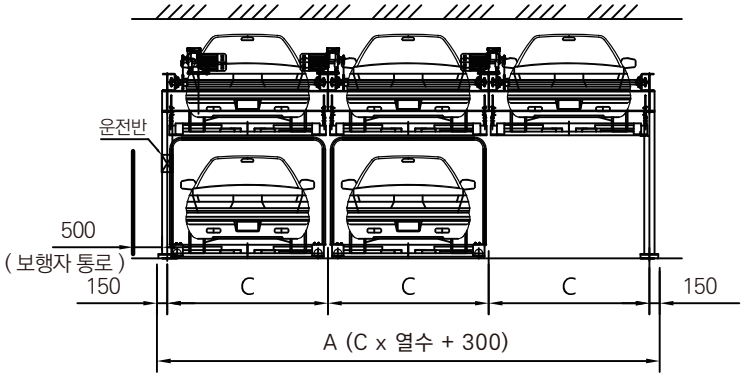

단열 측면도

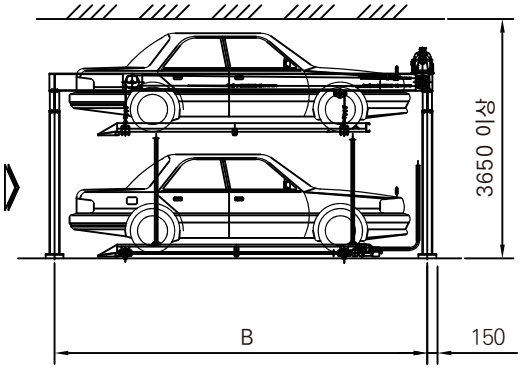

중렬 측면도

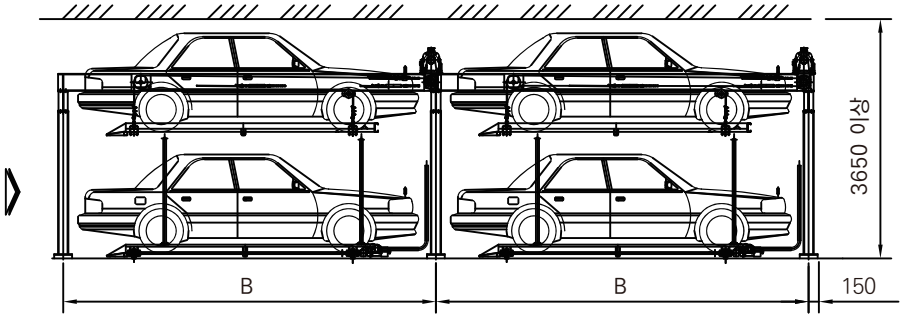

표준치수표

(단위 : 대, mm)

수용대수	G90 급 수용형			그랜져급 수용형		
(상단/하단)	A	B	C	A	B	C
3 (2/1)	5,200	5,650	2,450	5,100	5,500	2,400
4 (2/2)	7,650	5,650	2,450	7,500	5,500	2,400
5 (3/2)	7,650	5,650	2,450	7,500	5,500	2,400
6 (3/3)	10,100	5,650	2,450	9,900	5,500	2,400
7 (4/3)	10,100	5,650	2,450	9,900	5,500	2,400
8 (4/4)	12,550	5,650	2,450	12,300	5,500	2,400
9 (5/4)	12,550	5,650	2,450	12,300	5,500	2,400
10 (5/5)	15,200	5,650	2,450	14,700	5,500	2,400
11 (6/5)	15,200	5,650	2,450	14,700	5,500	2,400

주) 다음의 사항인 경우 당사로 문의 바랍니다. (☎ 070-4632-4913)
: 上記이외의 단수,대수인 경우 / 비표준 치수인 경우 / RV형 수용인 경우

승강횡행식 / 3단식 / PIT형

_ PIT1단, 지상2단으로 설치하며 단열로만 배치할 수 있습니다.
_ 옥외에 설치할 경우에는 준공 후 지붕시설 설치를 권고드립니다.

평면도

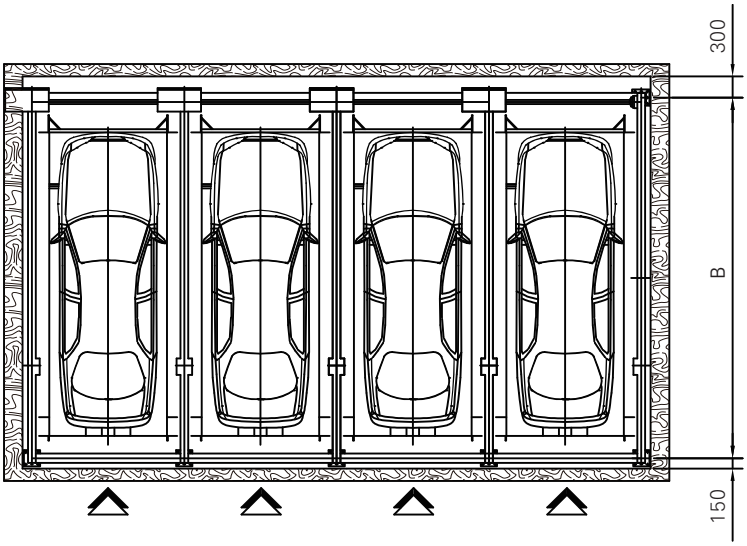

정면도

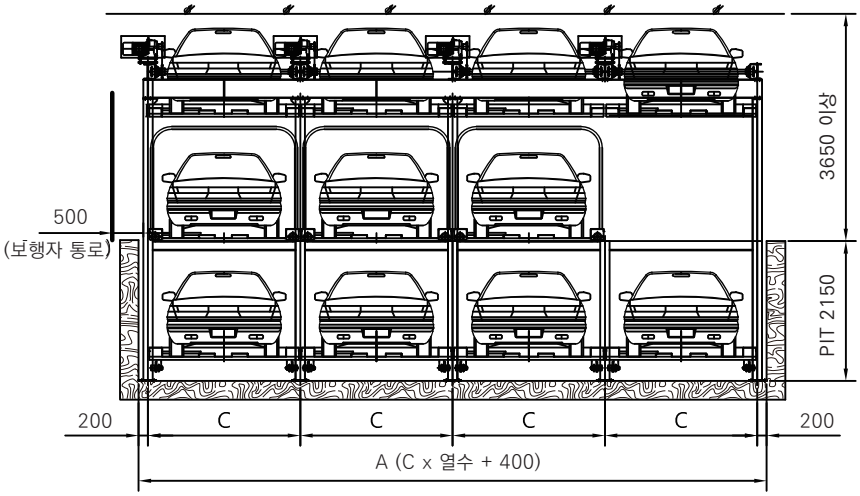

표준치수표

(단위 : 대, mm)

수용대수	G90 급 수용형			그랜저급 수용형		
(상단/하단/PIT)	A	B	C	A	B	C
5 (2/1/2)	5,300	5,800	2,450	5,200	5,600	2,400
6 (2/2/2)	7,750	5,800	2,450	7,600	5,600	2,400
8 (3/2/3)	7,750	5,800	2,450	7,600	5,600	2,400
9 (3/3/3)	10,200	5,800	2,450	10,000	5,600	2,400
11 (4/3/4)	10,200	5,800	2,450	10,000	5,600	2,400
12 (4/4/4)	12,650	5,800	2,450	12,400	5,600	2,400
14 (5/4/5)	12,650	5,800	2,450	12,400	5,600	2,400
15 (5/5/5)	15,100	5,800	2,450	14,800	5,600	2,400
17 (6/5/6)	15,100	5,800	2,450	14,800	5,600	2,400

주) 다음의 사항인 경우 당사로 문의 바랍니다. (☎ 070-4632-4913)
: 上記이외의 단수,대수인 경우 / 비표준 치수인 경우 / RV형 수용인 경우

승강횡행식 / 다단식 / 지상형

_ 지상으로만 3단~6단으로 설치하며 2,3중렬로 배치하여 설치할 수도 있습니다.
_ 옥외에 설치할 경우에는 준공 후 지붕시설 설치를 권고드립니다.

평면도

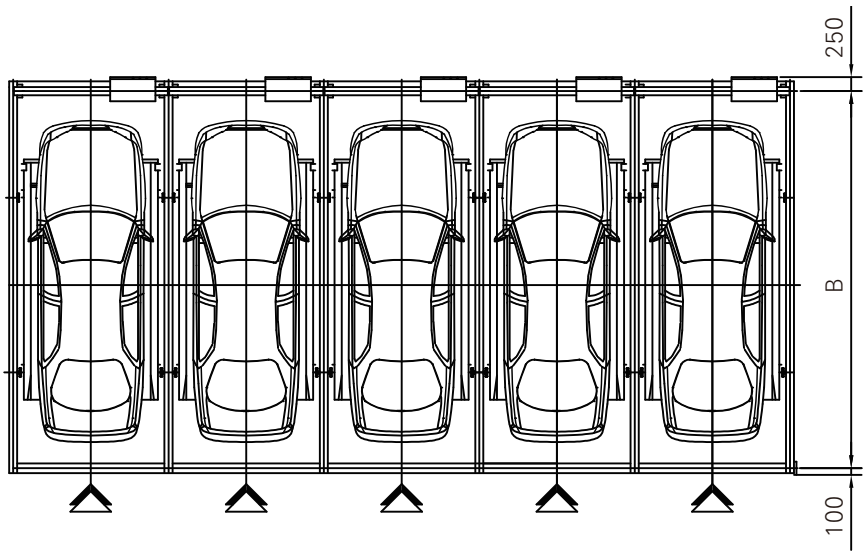

정면도

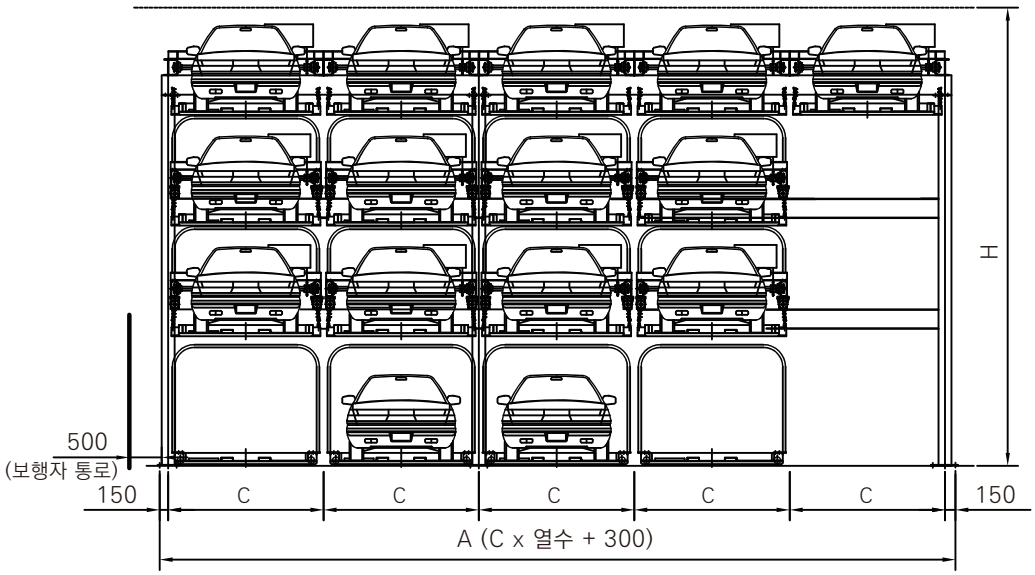

표준치수표

(단위 : 대, mm)

단 수	G90 급 수용형			그랜져급 수용형		
	H	B	C	H	B	C
3 단식	5,400	6,100	2,500	5,400	5,900	2,450
4 단식	7,100	6,100	2,500	7,100	5,900	2,450
5 단식	8,800	6,100	2,500	8,800	5,900	2,450
6 단식	10,500	6,100	2,500	10,500	5,900	2,450

주) 다음의 사항인 경우 당사로 문의 바랍니다. (☎ 070-4632-4913)
: 上記이외의 단수,대수인 경우 / 비표준 치수인 경우 / RV형 수용인 경우

승강기식 | Elevator Park

_ 주로 지상공간을 활용하는 형식으로 리프트를 이용하여 승·하강하는 타워 형식의 주차설비입니다.

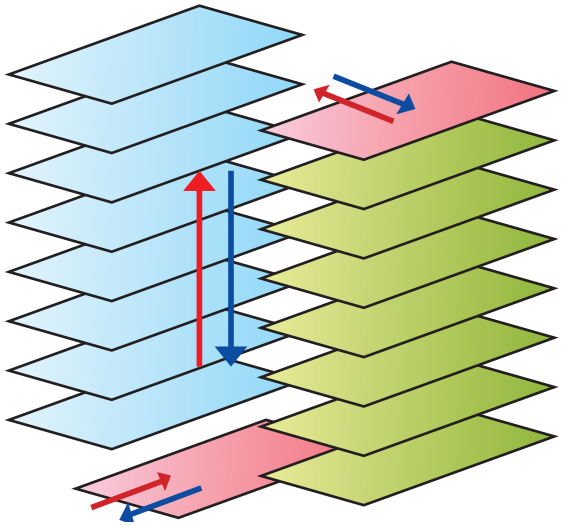

●동작개요도

특장점

- 건물 안에 내장설치도 가능하고 독립된 철탑으로도 설치할 수 있습니다.
- 출입구는 타워의 하부,중간,상부 어느 위치에도 가능 합니다.
- 수용대수는 타워 1기에 10 ~ 70대 정도가 적당하며 연립하여 설치하면 원하는 만큼의 주차대수를 확보할 수 있습니다.
- 기본적으로 방향전환장치가 내장되어 있으므로 전진 입출고가 가능하여 안전하고 편리합니다.

표준사양

구 분		G90 급	그랜져급
수용차 치수		길이 5,205 X 폭 2,100 X 높이 1,550	길이 5,050 X 폭 2,050 X 높이 1,550
수용차 중량		2,200kg	1,850kg
전원 / 용량		AC3상 220V,380V 60Hz / 30KVA~50KVA	
승강	모터	22kW / 30kW / 37kW / 45kW	
	속도	60 ~ 120 m/min	
횡행	모터	2.2kW / 1.5kW	
	속도	25 ~ 35 m/min	

주) 수용차 폭은 Side Mirror 포함치수 입니다.
전화 한 통이면 무료 기술자문 및 Shop Drawing을 제공해 드립니다. (☎ 070-4632-4913)

승강기식 / 건물내장형 / 하부승입형

_ 건물 내부에 설치하고 출입구가 하부에 배치되어 주차실을 상부에 구성합니다.
_ 대지평면의 가로·세로 치수에 맞춰 180도, 90도 방향전환이 가능합니다.

평면도

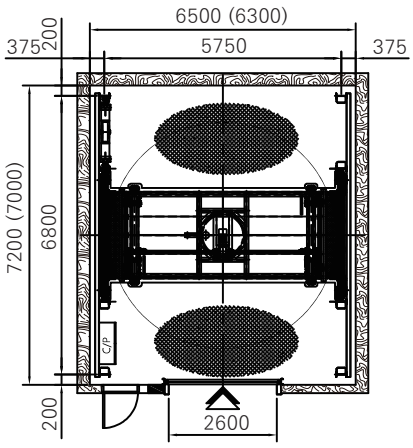

[90도 방향전환형]

(단위 : 대, mm)

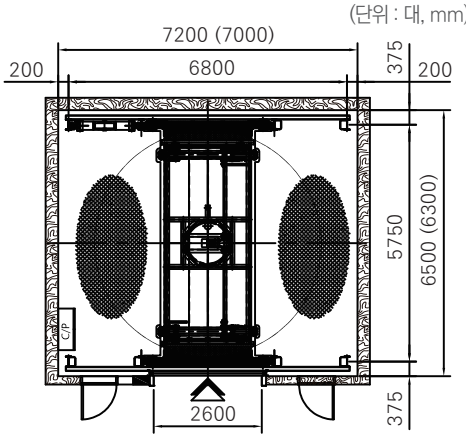

[180도 방향전환형]

※ ( ) 안의 치수는 그랜져급 이하 수용형입니다.

단면도

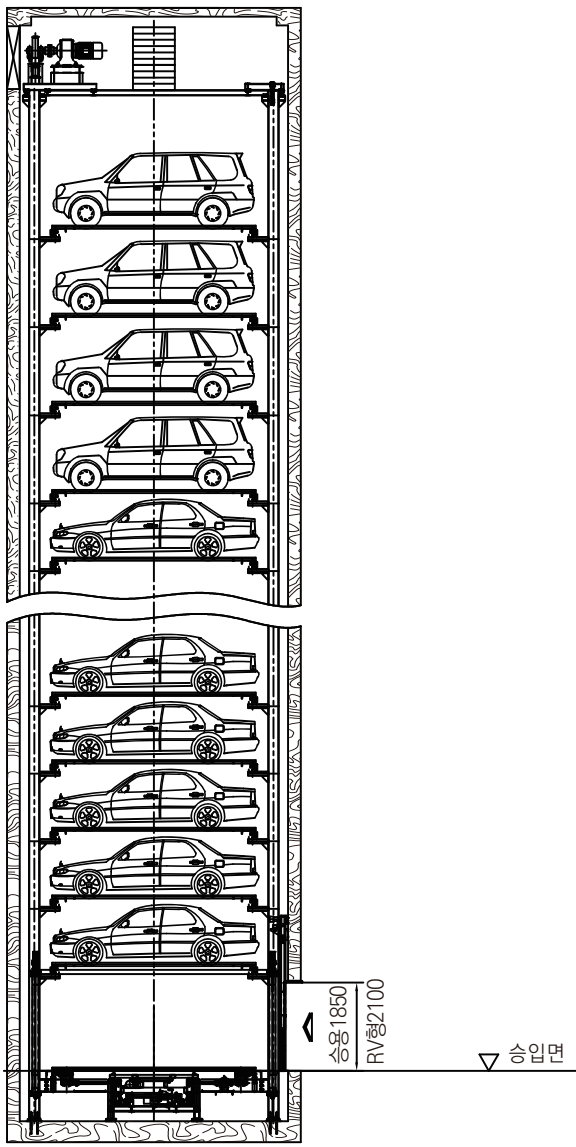

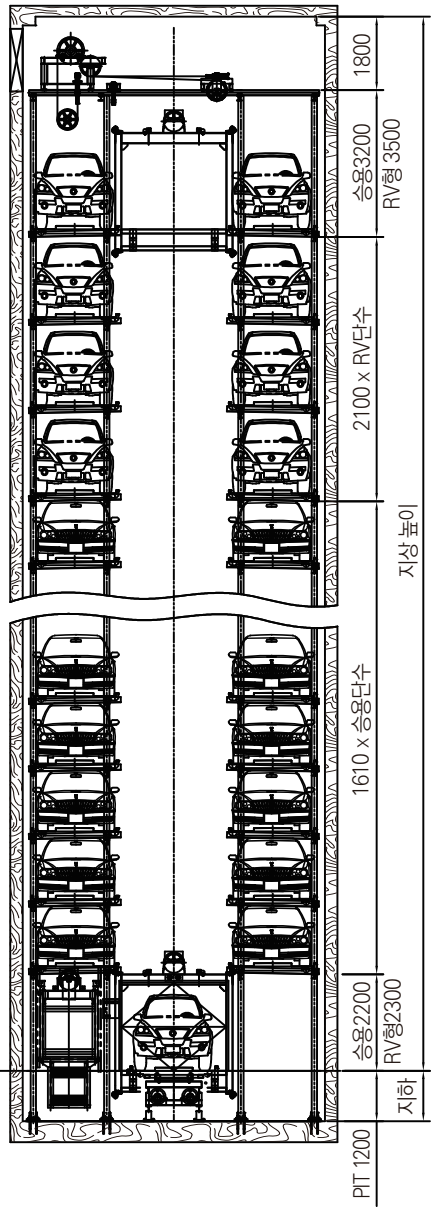

주) 다음의 사항인 경우 당사로 문의 바랍니다. (☎ 070-4632-4913)
: 비 표준 치수인 경우 / 하중 Data가 필요한 경우

승강기식 / 건물내장형 / 중간승입형

_ 건물 내부에 설치하고 출입구가 중간에 배치되어 주차실을 하부에도 상부에도 구성이 가능합니다.
_ 대지평면의 가로·세로 치수에 맞춰 180도, 90도 방향전환이 가능합니다.

평면도

(단위 : 대, mm)

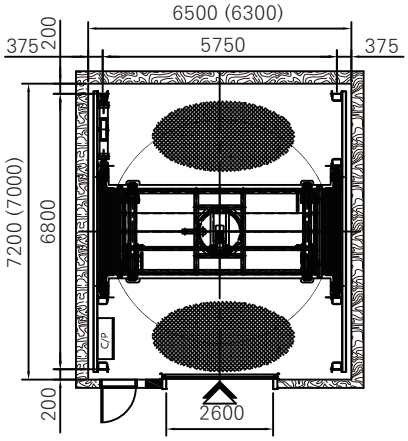

[90도 방향전환형]

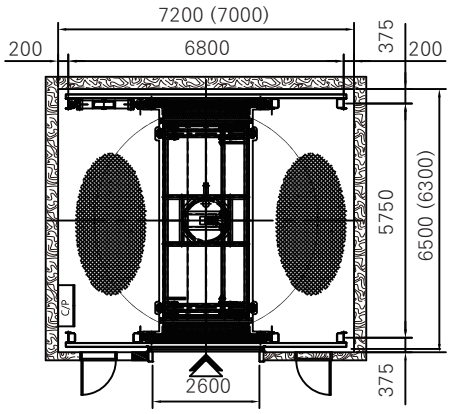

[180도 방향전환형]

※ ( ) 안의 치수는 그랜져급 이하 수용형입니다.

단면도

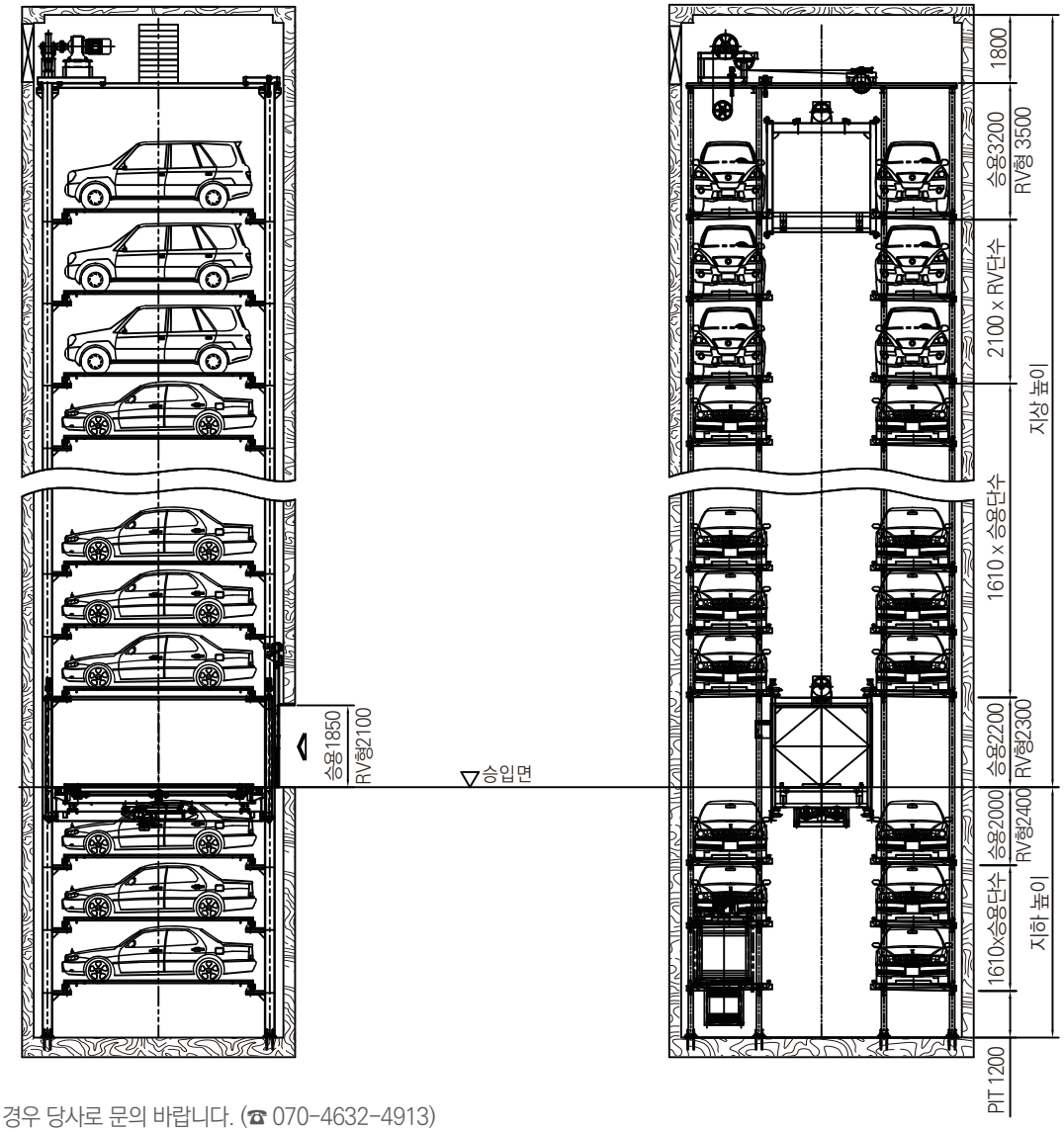

주) 다음의 사항인 경우 당사로 문의 바랍니다. (☎ 070-4632-4913)
: 비 표준 치수인 경우 / 하중 Data가 필요한 경우

승강기식 / 건물내장형 / 상부승입형

_ 건물 내부에 설치하고 출입구가 상부에 배치되어 주차실을 하부에 구성합니다.
_ 대지평면의 가로·세로 치수에 맞춰 180도, 90도 방향전환이 가능합니다.

평면도

(단위 : 대, mm)

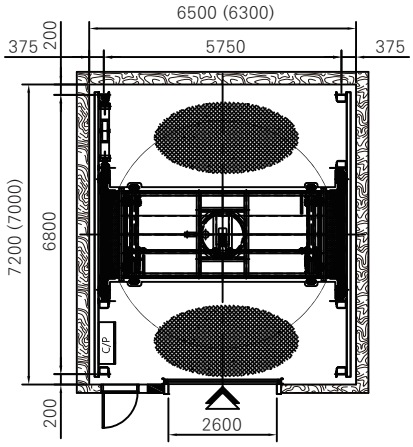

[90도 방향전환형]

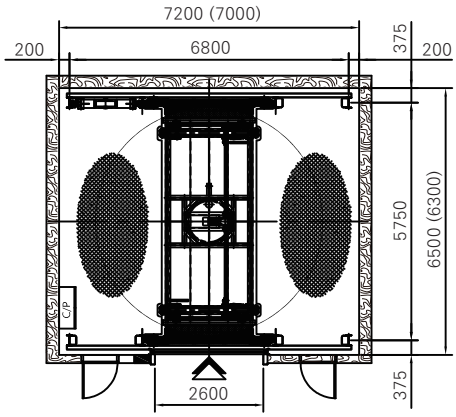

[180도 방향전환형]

※ ( ) 안의 치수는 그랜져급 이하 수용형입니다.

단면도

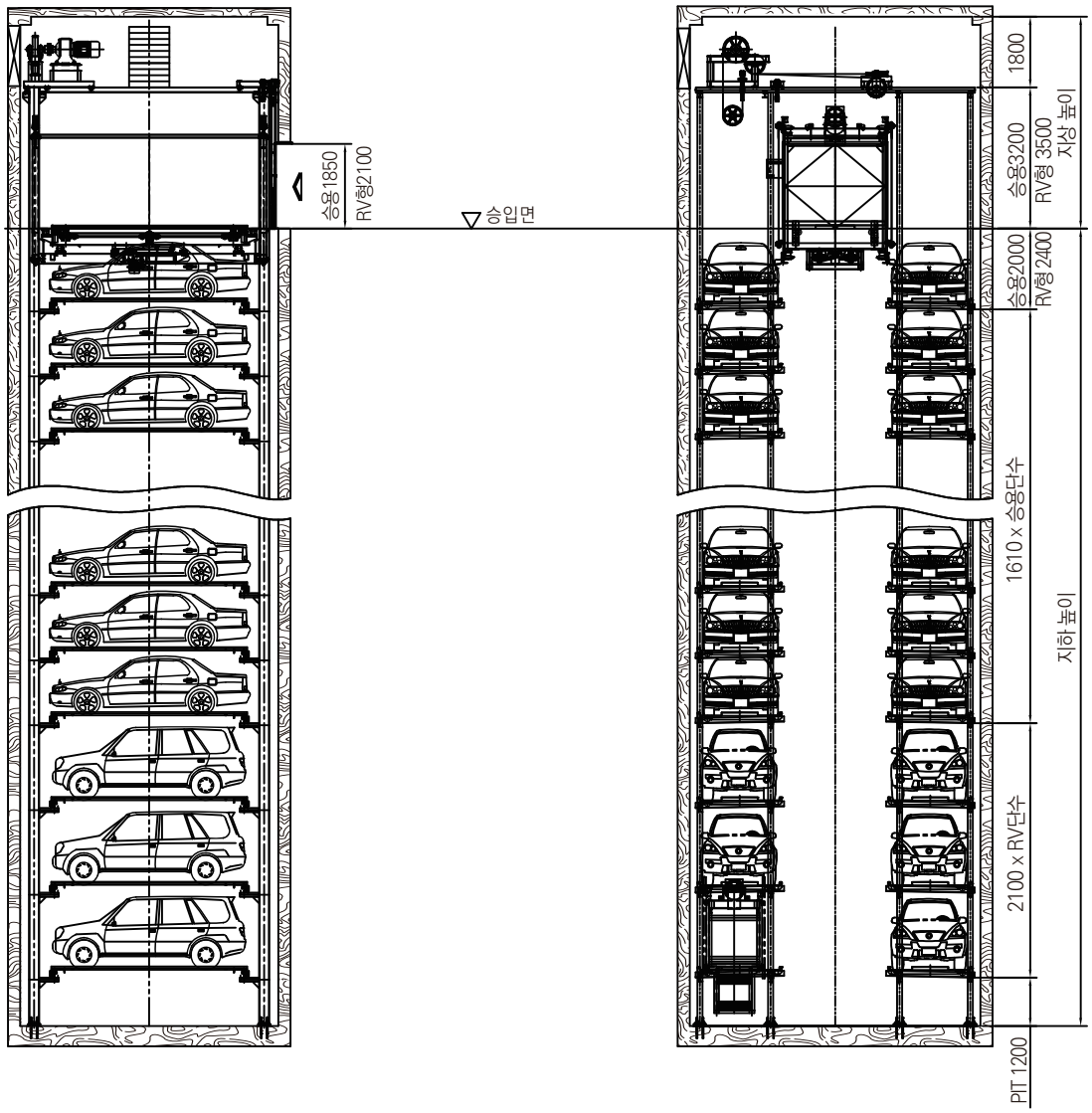

주) 다음의 사항인 경우 당사로 문의 바랍니다. (☎ 070-4632-4913)
: 비 표준 치수인 경우 / 하중 Data가 필요한 경우

승강기식 / 독립철탑형 / 하부승입형

_ 독립된 철탑 형식으로 설치하고 출입구가 하부에 배치되어 주차실을 상부에 구성합니다.
_ 대지평면의 가로·세로 치수에 맞춰 180도, 90도 방향전환이 가능합니다.

평면도

(단위 : 대, mm)

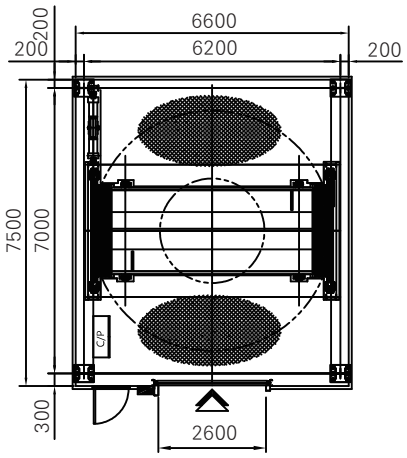

[90도 방향전환형]

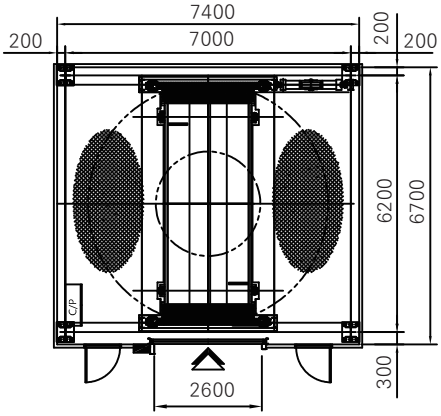

[180도 방향전환형]

※ ( ) 안의 치수는 그랜져급 이하 수용형입니다.

단면도

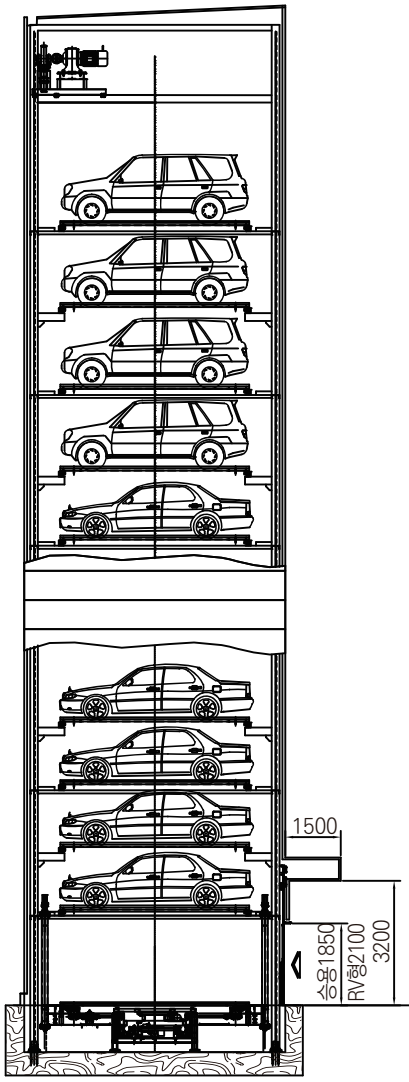

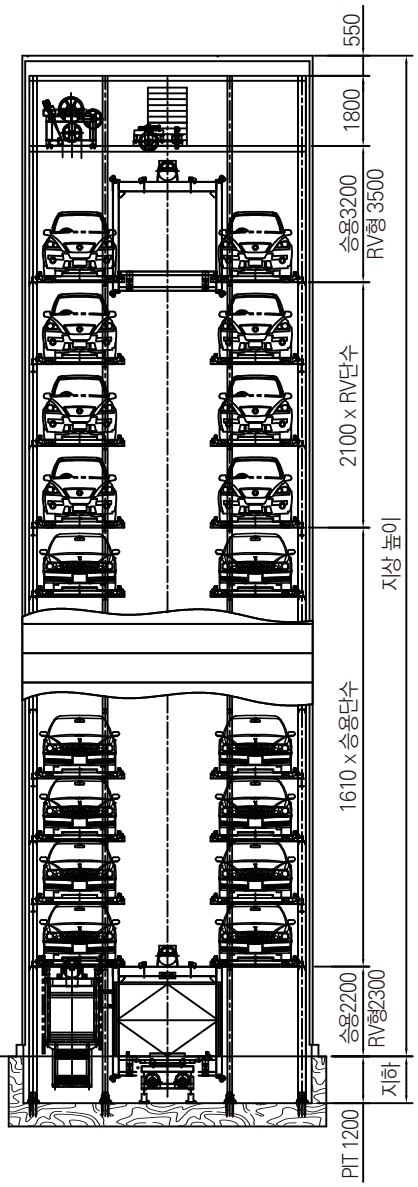

주) 다음의 사항인 경우 당사로 문의 바랍니다. (☎ 070-4632-4913)
: 비 표준 치수인 경우 / 하중 Data가 필요한 경우

승강기식 / 독립철탑형 / 중간승입형

_ 독립된 철탑 형식으로 설치하고 출입구가 중간에 배치되어 주차실을 하부에도 상부에도 구성이 가능합니다.
_ 대지평면의 가로·세로 치수에 맞춰 180도, 90도 방향전환이 가능합니다.

평면도

(단위 : 대, mm)

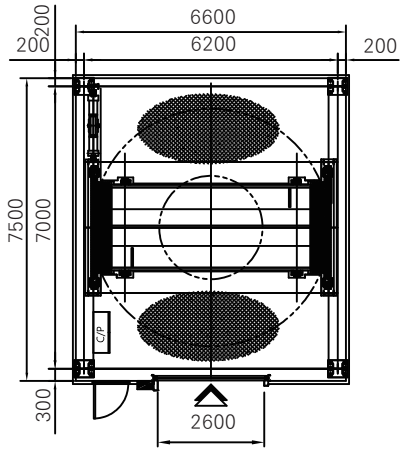

[90도 방향전환형]

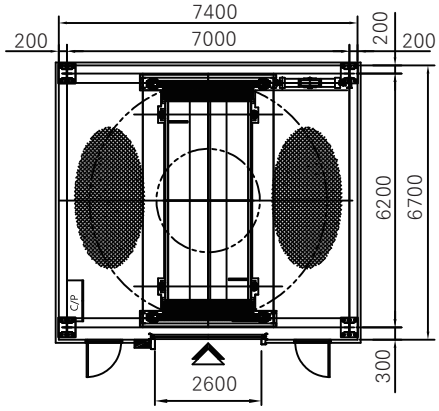

[180도 방향전환형]

※ ( ) 안의 치수는 그랜져급 이하 수용형입니다.

단면도

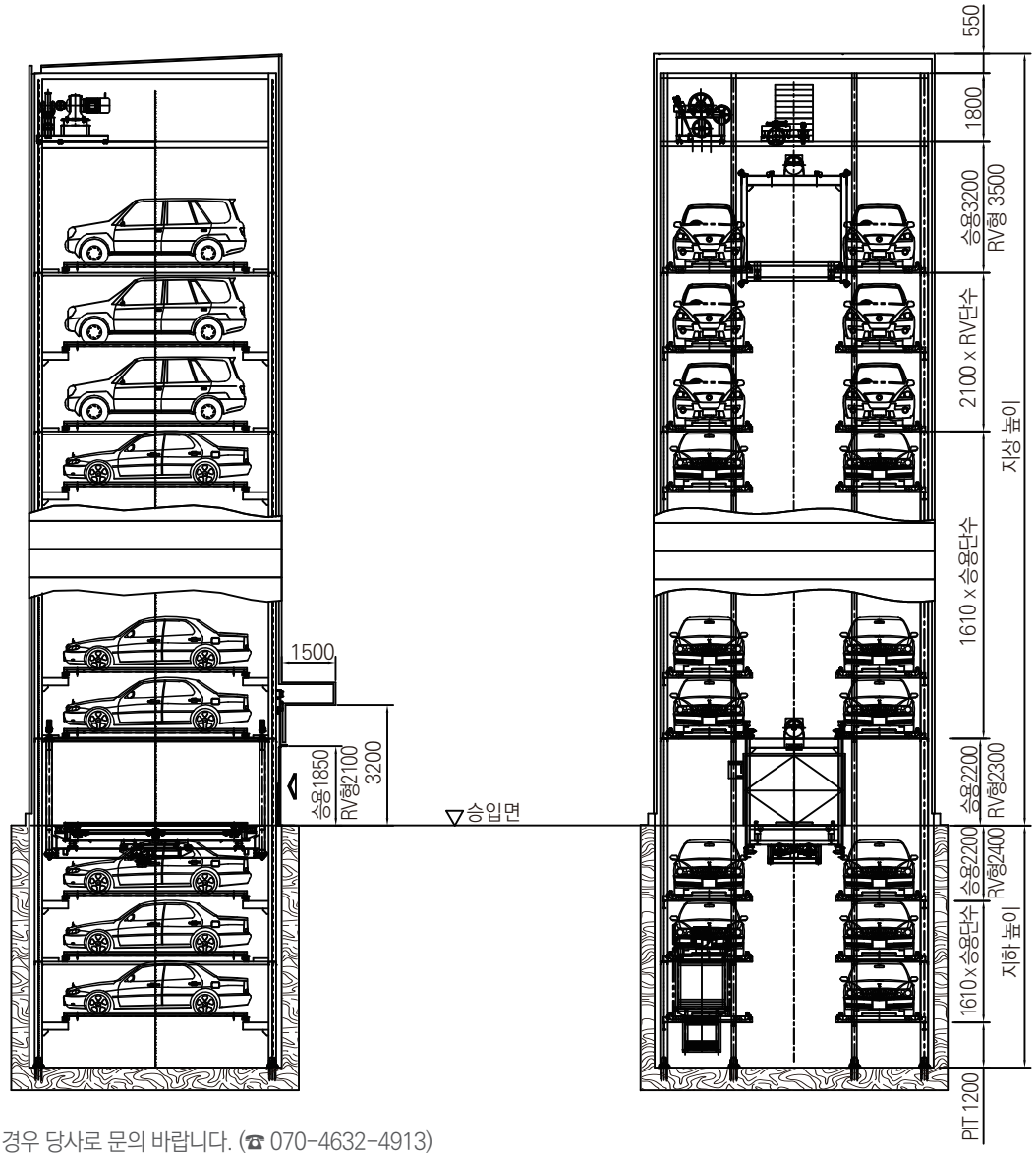

주) 다음의 사항인 경우 당사로 문의 바랍니다. (☎ 070-4632-4913)
: 비 표준 치수인 경우 / 하중 Data가 필요한 경우

승강기식 / 독립철탑형 / 연립형

_ 독립된 철탑 형식으로 설치하고 좌우로 필요한 만큼 연립하여 배치하는 형식입니다.
_ 대지평면의 가로·세로 치수에 맞춰 180도, 90도 방향전환이 가능합니다.

평면도

(단위 : 대, mm)

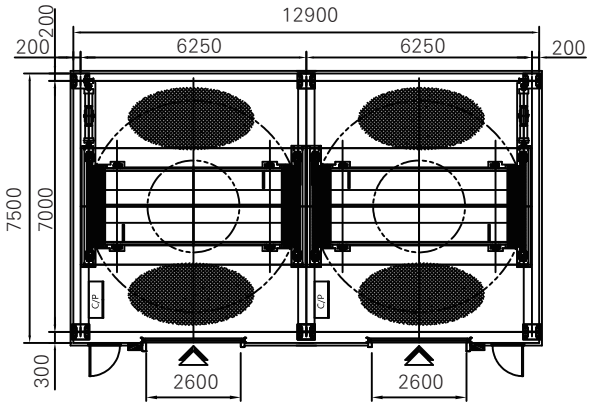

[90도 방향전환형]

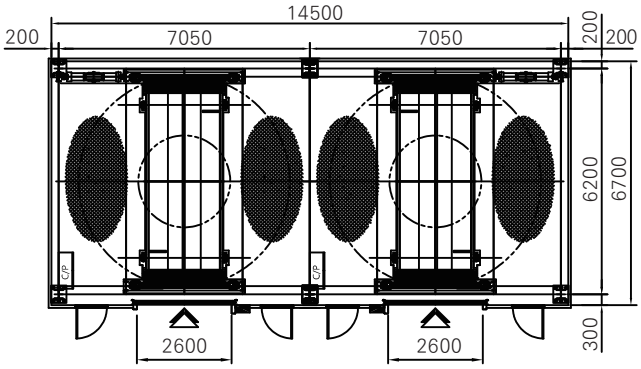

[180도 방향전환형]

※ ( ) 안의 치수는 그랜져급 이하 수용형입니다.

단면도

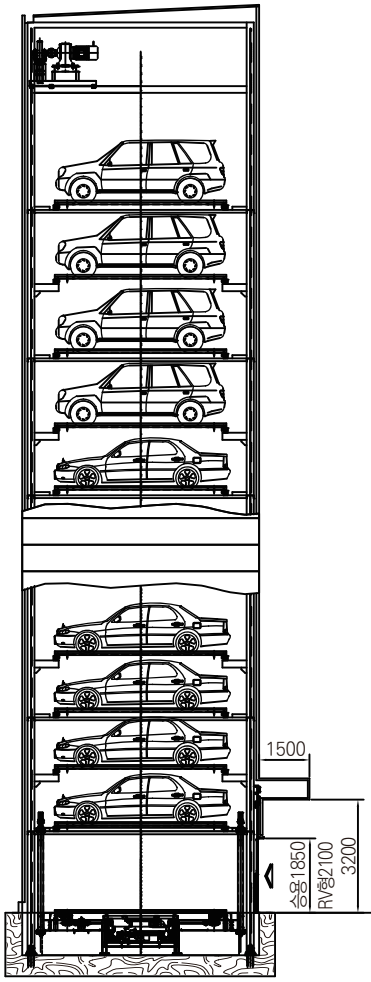

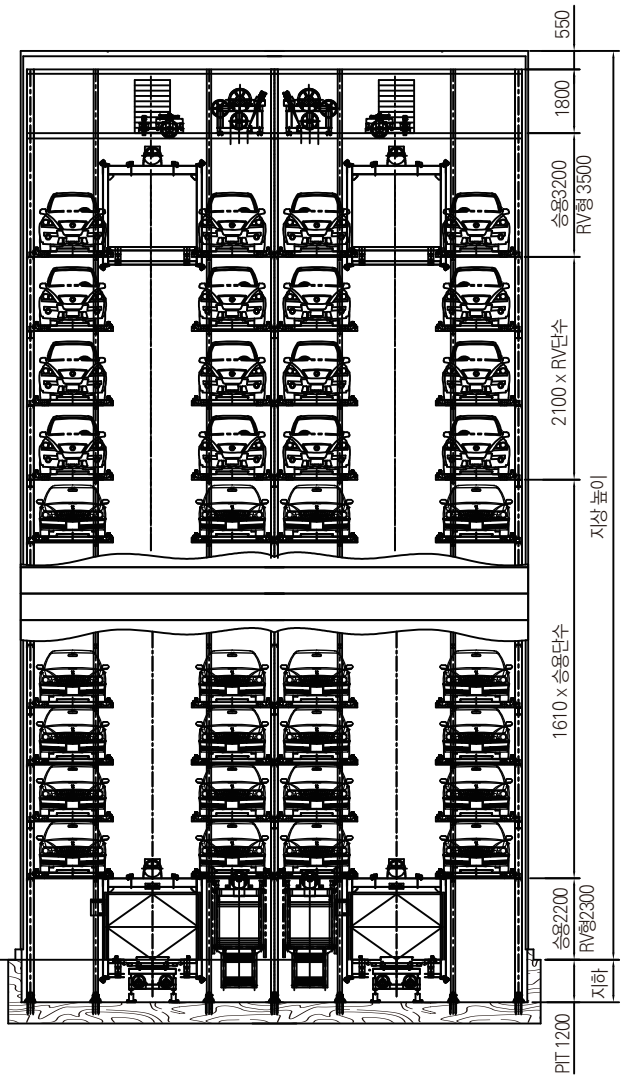

주) 다음의 사항인 경우 당사로 문의 바랍니다. (☎ 070-4632-4913)
: 비 표준 치수인 경우 / 하중 Data가 필요한 경우

방향전환장치 / 외장형

_ 주차설비의 출입구(리프트) 전면에 설치하여 자동차의 방향을 원하는 방향으로 전환해주는 장치 입니다. (Turn Table)
_ 무 PIT형식으로 120mm정도의 마감 높이로 설치가 가능 합니다.

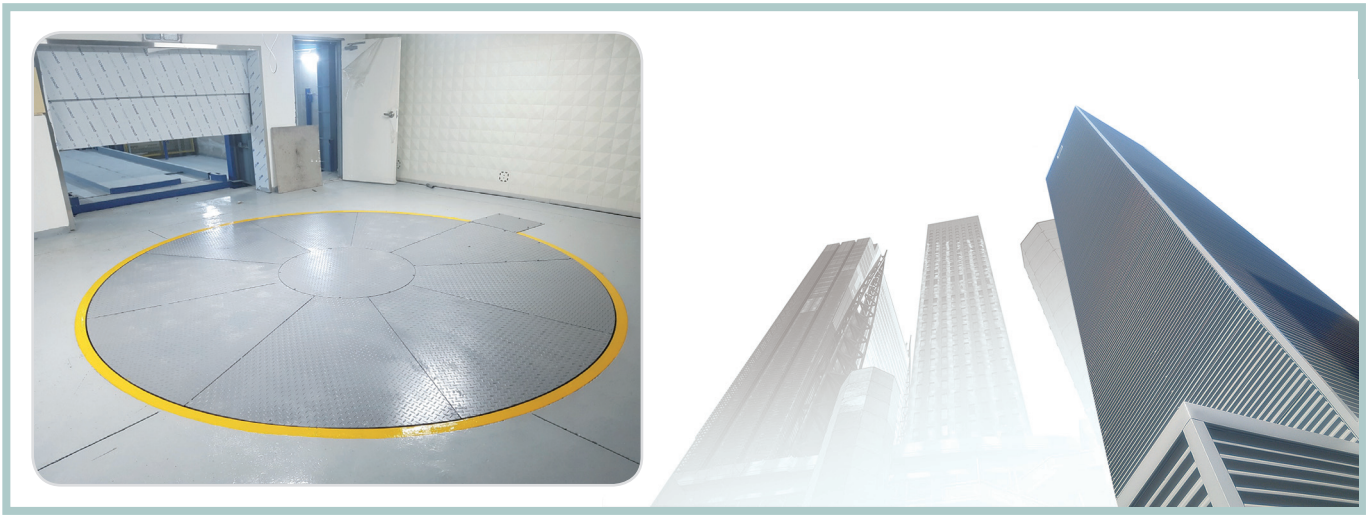

평면도

(단위 : mm)

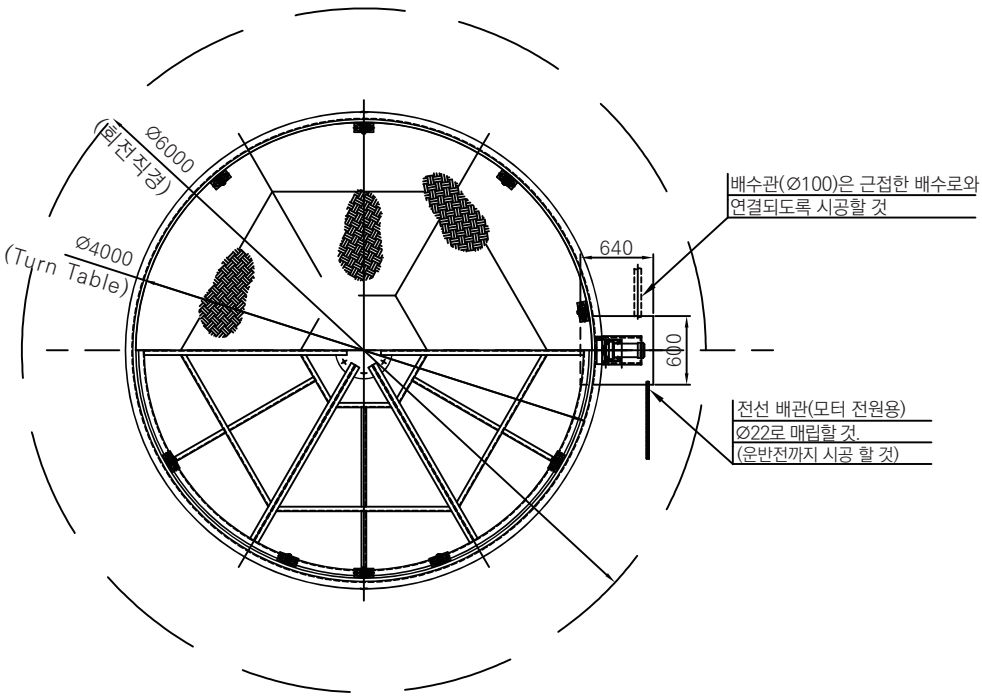

단면도

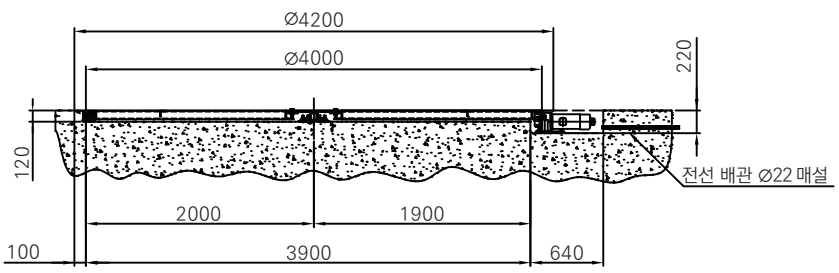

Master Parking System

주식회사 태성이앤지

- **본사 :** 경기도 안양시 만안구 만안로 292 (안양동 861-9)
- **공장 :** 경기도 화성시 장안면 무봉길 237-3 (석포리 672-9)
- **인천 :** 인천광역시 부평구 부평대로 165번길 102-9 (청천동 236-54)

http://www.masterparking.co.kr

▶ 본 카다로그의 내용은 품질개선 및 관계 법령의 변경에 의해 예고없이 변경될 수 있으므로 설계 시 문의 바랍니다. (Rev. NO. 2019. 05)